LÄRMSCHUTZ

BEBAUUNGSPLAN "IN DEN GEWANNEN KREUZGARTEN" OBERDERDINGEN

A 2710

Schalltechnische Untersuchung zum Bebauungsplan "In den Gewannen Kreuzgarten" der Gemeinde Oberderdingen

Plan 2710-01 und -02

Bearbeitung: Dipl.-Ing. (FH) M. Spinner
Dipl.-Ing. (FH) F. Schneider

Aufgestellt: Ludwigsburg, November 1995

Bender + Stahl

Straßen- und Verkehrsplanung Wettemarkt 5, 71640 Ludwigsburg, Ruf: 07141/86 96-0
Schallschutz Hantzschstr. 12, 01189 Dresden, Ruf: 0351/40 14 804
Stadt- und Freiflächenplanung Magdeburger Str. 10, 04155 Leipzig, Ruf: 0341/56 30 20

INHALT

1. AUFGABENSTELLUNG 1

2. AUSGANGSDATEN 2

2.1 Örtliche Gegebenheiten 2
2.2 Plangrundlagen 2
2.3 Lärmemissionen des geplanten gewerblichen Baugebiets 2
2.4 Verkehrskenndaten, Lärmemissionen 3
2.4.1 Straße 3
2.4.2 Park + Ride-Parkplätze 4
2.4.3 Schienenverkehr 4

3. ALLGEMEINES 6

3.1 Gewerbelärm 6
3.2 Verkehrslärm 7

4. SCHALLTECHNISCHE ANFORDERUNGEN 8

4.1 DIN 18005 - Schallschutz im Städtebau 8
4.2 DIN 4109 - Schallschutz im Hochbau 9
4.3 16. BImSchV - Verkehrslärmschutzverordnung 12

5. LÄRMIMMISSIONEN 13

5.1 Berechnungsverfahren 13
5.2 Berechnungsergebnisse 14
5.2.1 Gewerbelärm 14
5.2.2 Verkehrslärm 17

6. ZUSAMMENFASSUNG 21

LITERATUR 24

ANHANG

1. AUFGABENSTELLUNG

Die Gemeinde Oberderdingen plant die Aufstellung des Bebauungsplans "In den Gewannen Kreuzgarten" für die Ansiedlung von größeren gewerblichen bzw. industriellen Betrieben. Das geplante Gebiet grenzt an ein Allgemeines Wohngebiet in Flehingen.

Im Rahmen der Aufstellung des Bebauungsplans sind die Lärmeinwirkungen der Verkehrswege und des geplanten Gewerbegebiets auf die bestehende und geplante Bebauung zu untersuchen und ggf. Lärmschutzmaßnahmen festzulegen, die die Einhaltung schalltechnischer Anforderungen in schutzwürdigen Bereichen ermöglichen (Prognose 2010).

Aufgestellt: Ludwigsburg, November 1995

INGENIEURBÜRO DR. BENDER + STAHL

(Dipl.-Ing. (FH) M. Spinner)

(Dipl.-Ing. (FH) F. Schneider)

2. AUSGANGSDATEN

2.1
Örtliche Gegebenheiten

Das geplante gewerbliche Gebiet wird im Norden durch die bestehende Gleisanlage (Strecke: Bretten - Eppingen) begrenzt. Unmittelbar nördlich der Gleise befindet sich die Bebauung eines Allgemeinen Wohngebiets von Flehingen. Im nordöstlichen Bereich des gewerblichen Gebiets ist ein Park+Ride-Parkplatz mit 231 Stellplätzen vorgesehen. Die L 554 sowie die B 293 grenzen das Gebiet östlich und südlich ein. Westlich des Gebiets befinden sich landwirtschaftlich genutzte Flächen.

PLAN 01
PLAN 02

Die örtlichen Gegebenheiten gehen aus den Lageplänen 01 und 02 hervor.

2.2
Plangrundlagen

Das Ingenieurbüro A. Rauschmaier stellte uns zwei Lagepläne mit den Maßstäben 1:1000 und 1:500 zur Verfügung (Planungsstand 30. Juni 1995). Diese bilden die Grundlage der vorliegenden Untersuchung.

2.3
Lärmemissionen des geplanten gewerblichen Baugebiets

Bei der Bauleitplanung wird nicht von der heutigen Situation (Verkehr, Bebauung, Gewerbelärm), sondern von idealisierten Verhältnissen ausgegangen. Dementsprechend werden sämtliche Flächen als nicht bebaut angesehen.

Da uns eine exakte Gebietsausweisung für das gesamte Baugebiet nicht vorlag, wurde zunächst entsprechend den Anhaltswerten der DIN 18005 [1] der flächenbezogene Schalleistungspegel (L_w'') für Gewerbegebiete in Ansatz gebracht:

Gewerbegebiet (GE)
tags und nachts: $L_w'' = 60$ dB(A)

2.4
Verkehrskenndaten, Lärmemissionen

2.4.1
Straße

Das Verkehrsaufkommen des Prognosehorizonts 2010 wurde den Planungsunterlagen des Ing.-Büros A. Rauschmaier aus dem Jahr 1995 [2] entnommen. Weitere relevante Verkehrskenndaten wurden aus der Straßenverkehrszählung 1990 in der BRD [3] abgeleitet. Zudem wurden Werte aus der RLS-90 [4] für die Oberderdinger Straße Abs. 1 angesetzt.

ANHANG Die detaillierten Ausgangsdaten können dem Anhang entnommen werden.

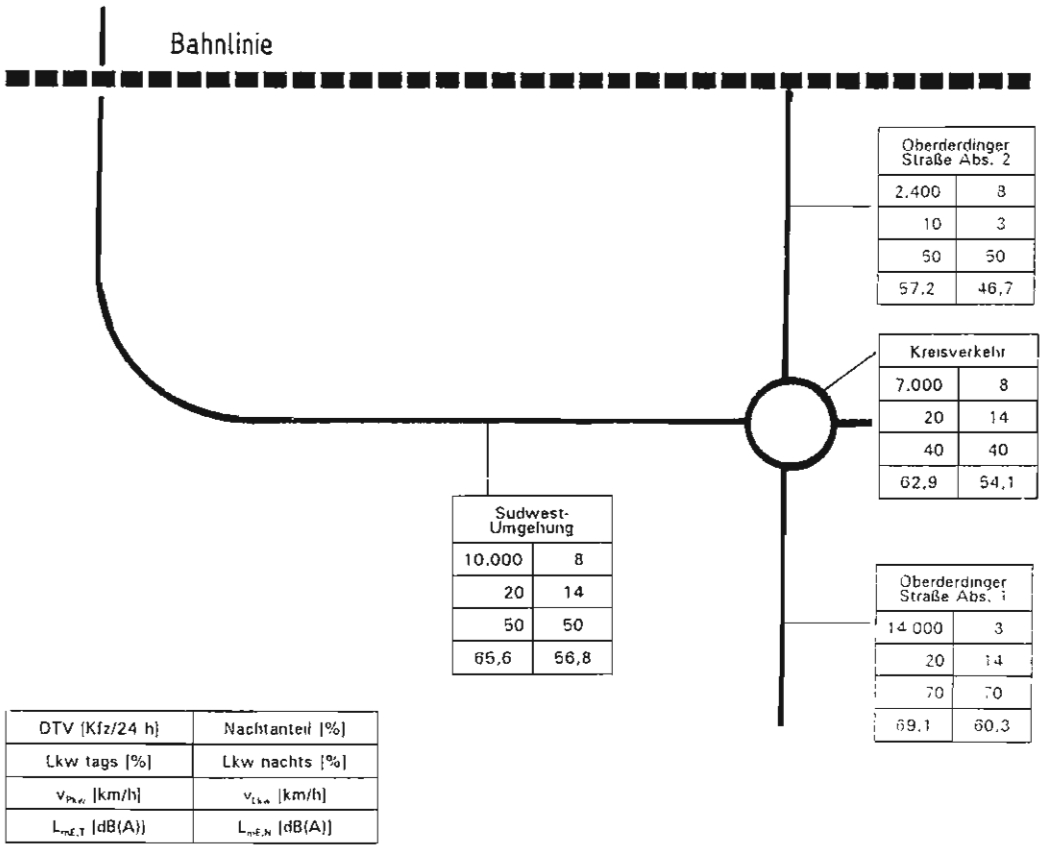

2.4.2
Park + Ride-Parkplatz

Die Schallemission eines Parkplatzes ist abhängig von der Anzahl der Fahrzeugbewegungen und der Art der Fahrzeuge. Grundlage für die Berechnung der Emissionspegel bildet die RLS-90 [4]. Dabei wird von einem mittleren Stellplatzwechsel von

tags: 0,3/h
nachts: 0,06/h

für die 231 Pkw-Parkplätze ausgegangen.

Es ergeben sich folgende Fahrzeugbewegungen auf dem Parkplatz:

tags: 1.103 Bewegungen/16 h
nachts: 111 Bewegungen/ 8 h

Der Emissionspegel errechnet sich wie folgt:

$$L^*_{m,E} = 37 + 10 \log (N \cdot n)$$

mit

N: Anzahl der Bewegungen/h
n: Anzahl der Stellplätze

Somit ergibt sich ein Emissionspegel $L^*_{m,E}$ von tags 55,4 dB(A) und nachts 48,4 dB(A).

Dieser Schallemissionspegel wird auf die gesamte Parkfläche aufgeteilt, wobei davon ausgegangen wird, daß die Energie gleichmäßig verteilt ist.

2.4.3
Schienenverkehr

Die Berechnung der Emissionspegel des Schienenverkehrs erfolgte nach der Richtlinie Schall 03 [5].

Für den Prognosehorizont 2010 sind

tags: 72 Stadtbahn-Fahrbewegungen
2 Güterzug (Nahverkehr)-Fahrbewegungen

nachts: 13 Stadtbahn-Fahrbewegungen

auf dem Streckenabschnitt bei Flehingen zu erwarten.

Unter Berücksichtigung der im Vergleich zum Straßenverkehrslärm geringeren Lästigkeit des Schienenverkehrslärms (Abzug von 5 dB(A) "Schienenbonus") nach 16. BImSchV [6] ergeben sich folgende Emissionspegel:

$L_{m,E,T}$:	Emissionspegel tags	49,7 dB(A)
$L_{m,E,N}$:	Emissionspegel nachts	41,8 dB(A)

ANHANG Die detaillierten Verkehrskenndaten der Deutschen Bahn AG sowie der Albtalgesellschaft mbH sind dem Anhang zu entnehmen.

3. ALLGEMEINES

Im Rahmen der schalltechnischen Untersuchung zum Bebauungsplan sind sowohl die Lärmeinwirkungen, die durch die Realisierung des Bebauungsplans an der außerhalb des Geltungsbereichs liegenden Bebauung entstehen, als auch die Lärmeinwirkungen des Verkehrs auf den Bebauungsplan zu untersuchen und zu beurteilen. Abhängig von der Art der Lärmquellen (Verkehr, Gewerbe) sind ggf. unterschiedliche Regelwerke bei der Beurteilung der Lärmeinwirkungen heranzuziehen:

Ausweisung des Gewerbegebiets:	DIN 18005, Beiblatt 1 Schallschutz im Städtebau
Neubau einer Straße:	16. BImSchV - Verkehrslärmschutzverordnung -

Anmerkung:

Nach den Anwendungshinweisen der DIN 18005 [1] sind Einwirkungen der Lärmquellen Verkehr und Gewerbe getrennt mit den Orientierungswerten zu vergleichen.

3.1
Gewerbelärm

Bei der Aufstellung des Bebauungsplans liegen meist keine Angaben über die konkrete Nutzung einzelner Grundstücke vor. Um dennoch die Auswirkungen eines Gewerbe-/Industriegebiets auf die Umgebung abschätzen zu können, wird bezüglich der Lärmemissionen von den Anhaltswerten der DIN 18005 [1] ausgegangen. Die DIN 18005 [1] nennt folgende Anhaltswerte für flächenbezogene Schallleistungspegel:

Gewerbegebiete:	tags und nachts 60 dB(A)/m²
Industriegebiete:	tags und nachts 65 dB(A)/m²

Sind bei unbeschränkter Nutzung eines Gewerbegebiets Überschreitungen der schalltechnischen Anforderungen zu erwarten, so ist die maximal zulässige Lärmemission einzelner Grundstücke zu beschränken (Lärmkontingentierung). Abhängig von der angestrebten Nutzung des genannten Gewerbegebiets kann hierbei dem gesamten Gewerbegebiet eine maximale Lärmemission pro Quadratmeter zugeordnet werden oder andererseits eine Differenzierung nach stark und nicht beschränkten Teilflächen erfolgen.

In der vorliegenden Untersuchung werden beide Varianten aufgezeigt.

3.2
Verkehrslärm

Im folgenden sind zwei Fälle zu betrachten und unabhängig voneinander zu untersuchen.

1. **Lärmeinwirkungen auf die bestehende Wohnbebauung außerhalb des Geltungsbereichs des Bebauungsplans im Rahmen der Lärmschutzvorsorge**

   Das Berechnungsverfahren und die schalltechnische Anforderung werden durch die 16. BImSchV - Verkehrslärmschutzverordnung - [6] festgelegt. Die 16. BImSchV ist zur Beurteilung der Auswirkungen des Neubaus und der wesentlichen Änderung von Verkehrswegen (Straßen und Schiene sowie Parkplätze) heranzuziehen.

2. **Lärmeinwirkungen auf das Planungsgebiet zur Ausweisung passiver Schallschutzmaßnahmen**

   Lärmeinwirkungen aller geplanten und bestehenden Straßen, Parkplätze und Schienenwege sind zu berücksichtigen. Die Beurteilung erfolgt anhand der Orientierungswerte der DIN 18005 [1], wobei ggf. bei Überschreitung schalltechnischer Anforderungen passive Schallschutzmaßnahmen nach DIN 4109 [7] erforderlich werden. Zudem ist bei der Ausweisung passiver Schallschutzmaßnahmen dem zulässigen Lärmimmissionspegel (Orientierungswert) in Gewerbegebieten nach DIN 18005 [1] ausreichend Rechnung zu tragen. Dies bedeutet, daß Geräusche, die durch betriebliche Abläufe entstehen und folglich innerhalb des Gebietes auf schutzbedürftige Räume einwirken, mitzuberücksichtigen sind.

4. SCHALLTECHNISCHE ANFORDERUNGEN

4.1
DIN 18005 - Schallschutz im Städtebau

Bei der Bauleitplanung nach dem Baugesetzbuch und der Baunutzungsverordnung (BauNVO) sind den Beurteilungspegeln in Abhängigkeit von der Nutzung des Baugebietes **schalltechnische Orientierungswerte nach DIN 18005, Beiblatt 1 [1]**, zuzuordnen. Ihre Einhaltung oder Unterschreitung ist wünschenswert, um die mit der Eigenart des betreffenden Baugebietes oder mit der betreffenden Baufläche verbundene Erwartung auf angemessenen Schutz vor Lärmbelastungen zu erfüllen:

Bei Allgemeinen Wohngebieten (WA)	tags	55 dB(A)
	nachts	45 bzw. 40 dB(A)
Bei Dorfgebieten (MD) und Mischgebieten (MI)	tags	60 dB(A)
	nachts	50 bzw. 45 dB(A)
Bei Kerngebieten (MK) und Gewerbegebieten (GE)	tags	65 dB(A)
	nachts	55 bzw. 50 dB(A)

Bei zwei angegebenen Nachtwerten soll der niedrigere für Industrie-, Gewerbe- und Freizeitlärm sowie für Geräusche von vergleichbaren öffentlichen Betrieben gelten.

Die Beurteilungspegel der Geräusche verschiedener Arten von Schallquellen (Verkehr, Industrie und Gewerbe, Freizeitlärm) sollen wegen der unterschiedlichen Einstellung der Betroffenen zu verschiedenen Arten von Geräuschquellen jeweils für sich allein mit den Orientierungswerten verglichen und nicht addiert werden.

Für die Beurteilung ist in der Regel tags der Zeitraum von 06.00 bis 22.00 Uhr und nachts der Zeitraum von 22.00 bis 06.00 Uhr zugrunde zu legen. Falls nach örtlichen Verhältnissen andere Regelungen gelten, soll eine mindestens achtstündige Nachtruhe sichergestellt sein.

Unabhängig von der DIN 18005 [1] legt die DIN 4109 [7] Lärmpegelbereiche als Grundlage für die Dimensionierung passiver Schallschutzmaßnahmen fest. Die Anforderungen an die Schalldämmung der Außenbauteile nach DIN 4109 [7] sind nicht abhängig von der Gebietsausweisung des betreffenden Baugebiets.

4.2
DIN 4109 - Schallschutz im Hochbau

Durch die Bekanntmachung des Innenministeriums über die Einführung technischer Baubestimmungen vom 06. November 1990 [8] wurde die DIN 4109 [7] Bestandteil der Landesbauordnung (§ 3 Abs. 2).

Entsprechend der Bekanntmachung [8] bedarf es eines Nachweises der Luftschalldämmung von Außenbauteilen, wenn der "maßgebliche Außenlärmpegel" auch nach den vorgesehenen Maßnahmen zur Lärmminderung gleich oder höher ist als

-56 dB(A)	bei Bettenräumen in Krankenhäusern und Sanatorien
-61 dB(A)	bei Aufenthaltsräumen in Wohnungen, Übernachtungsräumen, Unterrichtsräumen und ähnlichen Räumen
-66 dB(A)	bei Büroräumen und ähnlichen Räumen

In der DIN 4109 [7] sind Anforderungen an den Schallschutz mit dem Ziel festgelegt, Menschen in Aufenthaltsräumen vor unzumutbaren Belästigungen und Schallübertragungen zu schützen.

Für Außenbauteile von Aufenthaltsräumen - bei Wohnungen mit Ausnahmen von Küchen, Bädern und Hausarbeitsräumen - sind unter Berücksichtigung der Raumarten und Raumnutzung folgende Anforderungen an die Luftschalldämmung nach DIN 4109 [7] einzuhalten:

Tabelle 8 [7]: Anforderungen an die Luftschalldämmung von Außenbauteilen

Lärm-pegel-bereich	"Maßgeblicher Außenlärm-pegel"	Raumarten		
		Bettenräume in Krankenanstalten und Sanatorien	Aufenthaltsräume in Wohnungen, Übernachtungsräume in Beherbergungsstätten, Unterrichtsräume u.ä.	Büroräume * und ähnliches
	dB(A)	erf.$R'_{w,res}$ des Außenbauteils in dB		
I	bis 55	35	30	-
II	56 bis 60	35	30	30
III	61 bis 65	40	35	30
IV	66 bis 70	45	40	35
V	71 bis 75	50	45	40
VI	76 bis 80	**	50	45
VII	> 80	**	**	50

* An Außenbauteile von Räumen, bei denen der eindringende Außenlärm aufgrund der in den Räumen ausgeübten Tätigkeiten nur einen untergeordneten Beitrag zum Innenraumpegel leistet, werden keine Anforderungen gestellt.

** Die Anforderungen sind hier aufgrund der örtlichen Gegebenheiten festzulegen.

Bei der Bestimmung des "maßgeblichen Außenlärmpegels" sind zu den errechneten Beurteilungspegeln 3 dB(A) zu addieren (Berücksichtigung von Reflexionen an der Außenwand).

Bei der Festlegung der Mindestanforderungen für die Schalldämmung von Außenbauteilen wird davon ausgegangen, daß im Zeitbereich nachts (22.00 bis 06.00 Uhr) eine Abnahme des Beurteilungspegels um 7 dB(A) vorliegt.

Ist eine Differenz von 7 dB(A) zwischen Tag- und Nachtwert nicht gegeben, wird zur Bestimmung des "maßgeblichen Außenlärmpegels" der berechnete Nachtwert um 10 dB(A) erhöht (7 dB(A) Differenz Tag-/Nachtwert, 3 dB(A) Reflexionseinfluß der Außenwand).

Bei Außenbauteilen, die aus mehreren Teilflächen unterschiedlicher Schalldämmung bestehen, gelten die Anforderungen nach Tabelle 8 an das aus den einzelnen Schalldämmaßen der Teilflächen berechnete resultierende Schalldämmaß $R'_{w,res}$.

Für Decken von Aufenthaltsräumen, die zugleich den oberen Gebäudeabschluß bilden, sowie für Dächer und Dachschrägen von ausgebauten Dachräumen gelten die Anforderungen an die Schalldämmung für Außenbauteile nach Tabelle 8. Bei Decken unter nicht ausgebauten Dachräumen und bei Kriechböden sind die Anforderungen durch Dach und Decke gemeinsam zu erfüllen. Die Anforderungen gelten als erfüllt, wenn das Schalldämmaß der Decke allein um nicht mehr als 10 dB unter dem erforderlichen resultierenden Schalldämmaß $R'_{w,res}$ liegt.

Die erforderlichen Schalldämmaße sind in Abhängigkeit vom Verhältnis der gesamten Außenfläche eines Raumes $S_{(W+F)}$ zur Grundfläche des Raumes $S_{(G)}$ nach Tabelle 9 zu erhöhen oder zu mindern. Für Wohngebäude mit üblichen Raumhöhen von etwa 2,5 m und Raumtiefen von etwa 4,5 m oder mehr darf ohne besonderen Nachweis ein Korrekturwert von -2 dB herangezogen werden.

Auf Außenbauteile, die unterschiedlich zur maßgeblichen Lärmquelle orientiert sind, sind grundsätzlich die Anforderungen der Tabelle 8 jeweils separat anzuwenden.

Für Räume in Wohngebäuden mit

- üblicher Raumhöhe von etwa 2,5 m,
- Raumtiefe von etwa 4,5 m oder mehr,
- 10 % bis 60 % Fensterflächenanteil,

gelten die Anforderungen an das resultierende Schalldämmaß erf. $R'_{w,res}$ als erfüllt, wenn die in Tabelle 10 angegebenen Schalldämmaße $R'_{w,R}$ für die Wand und $R_{w,R}$ für das Fenster jeweils einzeln eingehalten werden.

Tabelle 9 [7]: Korrekturwerte für das erforderliche resultierende Schalldämmaß nach Tabelle 8 in Abhängigkeit vom Verhältnis $S_{(W+F)}/S_{(G)}$

Spalte/ Zeile	1	2	3	4	5	6	7	8	9	10
1	$S_{(W+F)}/S_{(G)}$	2,5	2,0	1,6	1,3	1,0	0,8	0,6	0,5	0,4
2	Korrektur	+5	+4	+3	+2	+1	0	−1	−2	−3

$S_{(W+F)}$: Gesamtfläche des Außenbauteils eines Aufenthaltsraumes in m²
$S_{(G)}$: Grundfläche eines Aufenthaltsraumes in m²

Tabelle 10 [7]: Erforderliche Schalldämmaße erf. $R'_{w,res}$ von Kombinationen von Außenwänden und Fenstern

Spalte	1	2	3	4	5	6	7
Zeile	erf. $R'_{w,res}$ in dB nach Tabelle 8	Schalldämmaße für Wand/Fenster in ... dB/... dB bei folgenden Fensterflächenanteilen in %					
		10 %	20 %	30 %	40 %	50 %	60 %
1	30	30/25	30/25	35/25	35/25	50/25	30/30
2	35	35/30 40/25	35/30	35/32 40/30	40/30	40/32 50/30	45/32
3	40	40/32 45/30	40/35	45/35	45/35	40/37 60/35	40/37
4	45	45/37 50/35	45/40 50/37	50/40	50/40	50/42 60/40	60/42
5	50	55/40	55/42	55/45	55/45	60/45	-

Diese Tabelle gilt nur für Wohngebäude mit üblicher Raumhöhe von etwa 2,5 m und Raumtiefe von etwa 4,5 m oder mehr, unter Berücksichtigung der Anforderungen an das resultierende Schalldämmaß erf. $R'_{w,res}$ des Außenbauteiles nach Tabelle 8 und der Korrektur von -2 dB nach Tabelle 9, Zeile 2

Da Lärmschutzfenster nur im geschlossenen Zustand wirksam sind, müssen zur Sicherstellung eines hygienisch ausreichenden Luftwechsels in Aufenthaltsräumen und besonders in Schlafräumen ggf. Lüftungseinrichtungen vorgesehen werden. Zur Lüftung in Räumen, die nicht zum Schlafen benutzt werden, kann eventuell Stoßlüftung verwendet werden.

Eines Nachweises der Luftschalldämmung von Außenbauteilen (Tabelle 8 DIN 4109 [7]) bedarf es, wenn der maßgebliche Außenlärmpegel gleich oder höher 61 dB(A) (Lärmpegelbereich III) ist [8].

Gemäß VDI 2719 [9] werden bei Außengeräuschpegeln von über 50 dB(A) nachts für schutzbedürftige Räume, insbesondere Schlafzimmer und Kinderzimmer, schalldämmende, eventuell fensterunabhängige Lüftungseinrichtungen empfohlen.

Werden Lüftungseinrichtungen/Rolläden vorgesehen, so sind die Schalldämmaße und die Flächen dieser Bauteile bei der Ermittlung des resultierenden Schalldämmmaßes des Außenbauteils zu berücksichtigen.

4.3
16. BImSchV - Verkehrslärmschutzverordnung

Zur Beurteilung der Auswirkungen des Straßenneubaus an bestehenden Gebäuden im Untersuchungsgebiet wird die 16. BImSchV [6] herangezogen.

Zum Schutz der Nachbarschaft vor schädlichen Umwelteinwirkungen durch Verkehrsgeräusche ist bei dem Bau oder der wesentlichen Änderung sicherzustellen, daß die Prognosepegel die Immissionsgrenzwerte nicht überschreiten.

Die Änderung ist wesentlich, wenn

1. eine Straße um einen oder mehrere durchgehende Fahrstreifen für den Kraftfahrzeugverkehr oder ein Schienenweg um ein oder mehrere durchgehende Gleise baulich erweitert wird oder
2. durch einen erheblichen baulichen Eingriff der Beurteilungspegel des von dem zu ändernden Verkehrsweg ausgehenden Verkehrslärms um mindestens 3 dB(A) oder auf mindestens 70 dB(A) am Tage oder mindestens 60 dB(A) in der Nacht erhöht wird.

Für die Beurteilung baulicher Anlagen sind gemäß [6] folgende **Immissionsgrenzwerte** maßgeblich:

Schulen, Krankenhäuser, Kur- und Altenheime	tags	57 dB(A)
	nachts	47 dB(A)
Reines und Allgemeines Wohngebiet	tags	59 dB(A)
	nachts	49 dB(A)
Kern-, Dorf-, Mischgebiete und Außenbereiche	tags	64 dB(A)
	nachts	54 dB(A)
Gewerbegebiet	tags	69 dB(A)
	nachts	59 dB(A)

Bei Überschreitung dieser Grenzwerte besteht Anspruch auf Lärmschutz in Form von aktiven oder passiven Lärmschutzmaßnahmen. Es ist jedoch zu beachten, daß auch bei Grenzwertüberschreitungen mit Anspruch auf passive Lärmschutzmaßnahmen deren Notwendigkeit, Art und Umfang im Einzelfall, in Abhängigkeit von der Nutzung der Räume, zu prüfen sind.

Anspruch auf Lärmschutzfenster besteht nur, wenn die vorhandenen Fenster nicht ausreichend schalldämmend sind.

5. LÄRMIMMISSIONEN

5.1
Berechnungsverfahren

Die Schallimmissionen an der Bebauung wurden mit dem Programm Schallplan auf einer EDV-Anlage berechnet. Grundlage des Programms sind die RLS-90 [4] sowie Schall 03 [5].

Die Berechnung der Lärmimmissionen erfordert die Eingabe folgender Datensätze:

- Straßen- und Schienenachsen nach Lage und Höhe mit den entsprechenden Emissionspegeln
- Flächenschallquellen nach Lage und Höhe mit den entsprechenden Emissionspegeln
- Reflexionskanten bzw. Hindernisse (Bebauung) nach Lage und Höhe. Im Falle von Reflexionen wird an den Gebäudefronten aus Mauerwerk ein Reflexionsverlust von 1,5 dB(A) berücksichtigt.
- Schallschirme bzw. Beugungskanten oder sonstige Hindernisse nach Lage und Höhe
- Bezugspunkte nach Lage und Höhe

Nach Vorgabe der Einflußbereiche werden die Lärmanteile der einzelnen Lärmquellen am Immissionsort unter Berücksichtigung von Reflexionen und von Pegelminderungen auf dem Ausbreitungsweg (z. B. infolge Bodendämpfung, Abstand, Abschirmung) errechnet.

ANHANG Die Eingabedaten und die Berechnungsergebnisse sind im Anhang dargestellt.
PLAN 01 Die Lage der Bezugspunkte geht aus den Lageplänen 01 und 02 hervor.
PLAN 02

5.2
Berechnungsergebnisse

5.2.1
Gewerbelärm

Für das gesamte gewerbliche Bebauungsgebiet wurde der Anhaltswert des flächenbezogenen Schalleistungspegels eines Gewerbegebiets tags und nachts mit 60 dB(A)/m² nach DIN 18005 [1] angesetzt.

Dieser Ansatz führt im Zeitbereich nachts zu massiven Überschreitungen der Orientierungswerte an 10 schalltechnisch kritischen Bezugspunkten an der bestehenden Wohnbebauung in Flehingen. Im Zeitbereich tags wurde keine Überschreitung festgestellt. Zur Einhaltung der Orientierungswerte nachts muß der flächenbezogene Schalleistungspegel um 15 dB(A)/m² gesenkt werden.

Wird als Ausgangsgröße die Lärmemission eines Industriegebietes mit 65 dB(A)/m² gewählt, so sind Überschreitungen der Orientierungswerte auch im Zeitbereich tags zu erwarten.

Alternativ zur pauschalen Betrachtung des gesamten Gewerbegebiets erfolgt die Optimierung der maximal zulässigen flächenbezogenen Schalleistungspegel, indem das gewerbliche Baugebiet in Teilflächen zerlegt wird (Lärmkontingentierung). Dies ermöglicht, großflächige Gebiete mit flächenbezogenen Schalleistungen von 65 dB(A)/m² und 70 dB(A)/m² auszuweisen.

Die zu erwartenden Beurteilungspegel mit und ohne Lärmkontingentierung des Gewerbegebiets sind der nachfolgenden Tabelle zu entnehmen.

Bezugspunkt/ Immissionsort	Geschoß	Zeit-bereich	Beurteilungspegel in dB(A) Lärmkontingentierung ohne	mit	Orientierungs-werte in dB(A)
1	EG	T	50.0	51.9	55
(Feigenbutzstr.49)		N	50.0	36.9	40
	1.OG	T	49.1	51.3	55
		N	49.1	36.3	40
2	EG	T	52.3	54.2	55
(Feigenbutzstr.43)		N	52.3	39.2	40
	1.OG	T	52.6	54.5	55
		N	52.6	39.5	40
3	EG	T	53.5	54.5	55
(Feigenbutzstr.31)		N	53.5	39.5	40
	1.OG	T	53.9	54.9	55
		N	53.9	39.9	40
4	EG	T	52.3	53.5	55
(Feigenbutzstr.25)		N	52.3	38.5	40
	1.OG	T	52.7	53.8	55
		N	52.7	38.8	40
5	EG	T	53.3	54.3	55
(Feigenbutzstr.15)		N	53.3	39.3	40
	1.OG	T	53.7	54.7	55
		N	53.7	39.7	40
6	EG	T	51.3	53.2	55
(Bissingerstr.45)		N	51.3	38.2	40
	1.OG	T	51.8	54.1	55
		N	51.8	39.1	40
7	EG	T	49.1	52.9	55
(Kirchgeßnerplatz 7)		N	49.1	37.9	40
	1.OG	T	50.1	54.2	55
		N	50.1	39.2	40
8	EG	T	48.0	52.1	55
(Derdingerstr.7)		N	48.0	37.1	40
	1.OG	T	48.9	53.4	55
		N	48.9	38.4	40
9	EG	T	46.9	52.4	55
(Keltenweg 12)		N	46.9	37.4	40
	1.OG	T	47.0	52.5	55
		N	47.0	37.5	40
10	EG	T	47.3	52.7	55
(Germanenweg 12)		N	47.3	37.7	40
	1.OG	T	46.8	52.5	55
		N	46.8	37.5	40

Die den Berechnungen zugrunde gelegten flächenbezogenen Schalleistungspegel (L_w''), zusammengefaßt in fünf Lärmzonen mit den dazugehörigen Teilflächen, sind der nachfolgenden Tabelle zu entnehmen.

Lärmzone	Lw"		Teilfläche	
	tags	nachts		
1	55	40	Q 1.1.1	
			Q 1.1.2	
			Q 8	west
			Q 8	ost
2	60	45	Q 1.1.3	
			Q 1.1	nord
			Q 1.1	süd
			Q 1.7	ost
			Q 1.7	west
			Q 2	
			Q 3	ost
			Q 8	süd
3	63	48	Q 1.2	
4	65	40	Q 1.3	nord
			Q 1.3	süd
			Q 1.4	
			Q 1.6	
			Q 1.6.1	
			Q 1.7	
			Q 3	west
			Q 4	
			Q 7	
			Q 9	
5	70	55	Q 1.5	
			Q 5.2	
			Q 5.3	
			Q 6	

Lw": Flächenbezogener Schalleistungspegel [dB(A)/m²]

PLAN 01 Die Lärmzonen sind im Lageplan 01 ersichtlich.

5.2.2
Verkehrslärm

Lärmeinwirkungen auf die bestehende Wohnbebauung außerhalb des Geltungsbereichs des Bebauungsplans im Rahmen der Lärmvorsorge

Zur Beurteilung der Lärmsituation an der bestehenden Wohnbebauung werden die drei schalltechnisch kritischsten Bezugspunkte herangezogen. Dabei ist zu prüfen, ob die Immissionsgrenzwerte der 16. BImSchV [6] eingehalten werden. Lärmquellen sind im vorliegenden Fall nur neu geplante Straßen, der P+R-Parkplatz sowie Straßenabschnitte mit wesentlichen Änderungen.

Die folgende Tabelle führt die Teilpegel der Lärmquellen Straße und Parkplatz sowie deren Überlagerungen auf.

Bezugs-punkt	Geschoß	Zeit-bereich	Immissionspegel in dB(A)			Anforder-ung
			Straße	Parkplatz	Gesamt	
2	EG	T	50.1	-	50.1	59
		N	41.3	-	41.3	49
	1.OG	T	50.3	-	50.3	59
		N	41.5	-	41.5	49
7	EG	T	47.5	42.9	48.8	59
		N	38.6	35.9	40.5	49
	1.OG	T	49.3	44.1	50.4	59
		N	40.4	37.1	42.1	49
10	EG	T	53.4	-	53.4	59
		N	44.6	-	44.6	49
	1.OG	T	53.6	-	53.6	59
		N	44.8	-	44.8	49

Es sind keine Überschreitungen der Grenzwerte an den repräsentativen Bezugspunkten innerhalb des Allgemeinen Wohngebiets festzustellen.

Lärmschutzvorsorgemaßnahmen im Rahmen der Lärmvorsorge entsprechend der 16. BImSchV sind für das Wohngebiet nicht erforderlich.

Lärmeinwirkungen auf das geplante gewerbliche Bebauungsgebiet zur Ausweisung passiver Schallschutzmaßnahmen

Zur Beurteilung der prognostizierten Lärmsituation wurden die fünf schalltechnisch kritischsten Bezugspunkte herangezogen. Die Beurteilung erfolgt anhand der Anforderungen der DIN 18005 [1]. Grundlage hierfür bilden der Straßen-, der Parkplatz- und der Schienenverkehr (bestehende sowie geplante Verkehrswege).

Die nachfolgende Tabelle zeigt die einzelnen Pegel der Lärmquellen Straße, Parkplatz sowie Schiene und den daraus resultierenden Immissionspegel innerhalb des geplanten Gebietes.

Bezugs-punkt	Geschoß	Zeit-bereich	Immissionspegel in dB(A)			
			Straße	Parkplatz	Schiene	Gesamt
5.1	EG	T	-	-	51.7	51.7
		N	-	-	43.7	43.7
	1.OG	T	-	-	52.1	52.1
		N	-	-	44.2	44.2
11	EG	T	39.0	43.6	37.3	45.6
		N	30.1	36.6	29.4	38.1
	1.OG	T	39.4	45.9	41.3	47.9
		N	30.5	38.9	33.3	40.4
	2.OG	T	38.6	47.7	41.8	49.1
		N	29.7	40.7	33.9	41.8
12	EG	T	60.9	-	34.9	60.9
		N	51.7	-	27.0	51.7
	1.OG	T	61.9	-	35.2	61.9
		N	52.7	-	27.2	52.7
	2.OG	T	62.6	-	35.4	62.6
		N	53.4	-	27.5	53.4
13	EG	T	68.4	-	-	68.4 x
		N	59.6	-	-	59.6 x
	1.OG	T	68.6	-	-	68.6 x
		N	59.8	-	-	59.8 x
	2.OG	T	68.4	-	-	68.4 x
		N	59.6	-	-	59.6 x
14	EG	T	68.2	-	-	68.2 x
		N	59.4	-	-	59.4 x
	1.OG	T	69.4	-	-	69.4 x
		N	60.6	-	-	60.6 x
	2.OG	T	69.5	-	-	69.5 x
		N	60.7	-	-	60.7 x

x Grenzwertüberschreitung

An den Bezugspunkten 13 und 14 werden Überschreitungen der Orientierungswerte tags bis zu 5 dB(A) sowie nachts bis zu 6 dB(A) festgestellt. Somit werden passive Schallschutzmaßnahmen erforderlich.

Passive Schallschutzmaßnahmen

Aufgrund des zulässigen Immissionspegels (Orientierungswerte) ist im gesamten gewerblichen Gebiet grundsätzlich von Lärmeinwirkungen, die die Zuordnung des Lärmpegelbereichs IV erfordern, auszugehen. Zusätzlich werden im folgenden die Lärmeinwirkungen des zuvor untersuchten Verkehrslärms (Straße, Schiene und Parkplatz) bei der Ausweisung der Lärmpegelbereiche hinzugezogen.

In der nachfolgenden Tabelle werden die zu erwartenden Lärmpegelbereiche für drei repräsentative Bezugspunkte an Straßen ermittelt, um Rückschlüsse auf sämtliche Grundstücksgrenzen am Fahrbahnrand und deren Lärmpegelbereiche ziehen zu können.

Dimensionierung passiver Schallschutzmaßnahmen

Gewerbegebiet Kreuzgarten

Bezugs-punkt	Geschoß	Zeit-bereich	Beurteil-ungspegel	MAP	LPB
12	EG	T	61	64	III
		N	52	55	
	1.OG	T	62	65	III
		N	53	56	
	2.OG	T	63	66	IV
		N	54	57	
13	EG	T	69	72	V
		N	60	63	
	1.OG	T	69	72	V
		N	60	63	
	2.OG	T	69	72	V
		N	60	63	
14	EG	T	69	72	V
		N	60	63	
	1.OG	T	70	73	V
		N	61	64	
	2.OG	T	70	73	V
		N	61	64	

Pegelangaben in dB(A)
MAP...Maßgeblicher Außenlärmpegel
LPB....Lärmpegelbereich (ab III Nachweispflicht für Wohnräume)

An den Grundstücksgrenzen, die unmittelbar an der L 554 oder an der geplanten Südwestumgehung von Flehingen liegen, ist Lärmpegelbereich V im Zeitbereich tags zu erwarten (ausgenommen Oberderdinger Straße Abs. 1).

PLAN 02

Da im Gewerbegebiet grundsätzlich von Lärmpegelbereich IV auszugehen ist, wurde lediglich Lärmpegelbereich V farblich an Baufenstern im Lageplan 02 gekennzeichnet.

Für Außenbauteile der im Bebauungsgebiet geplanten Gebäude mit schutzbedürftigen Räumen ergeben sich daraus folgende Anforderungen:

Nach DIN 4109 - Schallschutz im Hochbau - sind abhängig von den jeweiligen Lärmpegelbereichen und Nutzungen folgende Anforderungen an das erforderliche Schalldämmaß des Außenbauteils (erf. $R'_{w,res}$) nachzuweisen:

Raumart	erf. $R'_{w,res}$ des Außenbauteils	
	LPB IV	LPB V
Aufenthaltsräume in Wohnungen, Übernachtungsräume in Beherbergungsstätten, Unterrichtsräume u. ä.	40 dB	45 dB
Büroräume u. ä.	35 dB	40 dB

LPB: Lärmpegelbereich nach DIN 4109

Der Nachweis ist unabhängig von der Gebietsausweisung zu führen.

Im Zuge des Schallschutznachweises für einzelne Gebäude können ggf. bekannte Nutzungen des Gewerbegebietes hinsichtlich ihrer schalltechnischen Auswirkungen berücksichtigt werden. Dies ermöglicht die Anpassung der schalltechnischen Anforderungen im Einzelfall.

6. ZUSAMMENFASSUNG

Im Rahmen der Aufstellung des Bebauungsplans "In den Gewannen Kreuzgarten" der Gemeinde Oberderdingen wurde das vorliegende Gutachten für den Prognosehorizont 2010 ausgearbeitet.

Ziel ist es, die Lärmeinwirkungen der Verkehrswege und des geplanten Gewerbegebiets auf die bestehende und geplante Bebauung zu untersuchen und ggf. Lärmschutzmaßnahmen festzulegen, die die Einhaltung schalltechnischer Anforderungen in schutzbedürftigen Bereichen ermöglichen.

Der Gewerbe- und Verkehrslärm muß entsprechend der DIN 18005 [1] getrennt untersucht werden.

Gewerbelärm

Zum Schutz vor Lärmeinwirkungen des geplanten gewerblichen Gebiets auf die bestehende Bebauung eines Allgemeinen Wohngebiets in Flehingen ergaben sich zwei Lösungsmöglichkeiten, um die Orientierungswerte der DIN 18005 [1] einzuhalten.

a) Für das gesamte gewerbliche Baugebiet ist ein einheitlicher, flächenbezogener Schalleistungspegel von 60 dB(A)/m² tags sowie 45 dB(A)/m² nachts festzusetzen.

b) Das Baugebiet ist in Teilflächen zu unterteilen und maximal zulässige flächenbezogene Schalleistungspegel werden den einzelnen Flächen zugeordnet (Kontingentierung).

Durch die vorgenommene Lärmkontingentierung des gewerblichen Gebiets sind durch Zusammenfassen gleicher flächenbezogener Schalleistungspegel (L_w'') fünf Lärmzonen entstanden.

Lärmzone	Lw" tags	Lw" nachts	Teilfläche
1	55	40	Q 1.1.1 Q 1.1.2 Q 8 west Q 8 ost
2	60	45	Q 1.1.3 Q 1.1 nord Q 1.1 süd Q 1.7 ost Q 1.7 west Q 2 Q 3 ost Q 8 süd
3	63	48	Q 1.2
4	65	40	Q 1.3 nord Q 1.3 süd Q 1.4 Q 1.6 Q 1.6.1 Q 1.7 Q 3 west Q 4 Q 7 Q 9
5	70	55	Q 1.5 Q 5.2 Q 5.3 Q 6

Lw": Flächenbezogener Schalleistungspegel [dB(A)/m²]

PLAN 01 Die Abgrenzungen der Lärmzonen sind im Lageplan 01 ersichtlich.

Verkehrslärm

Lärmeinwirkungen auf die bestehende Wohnbebauung außerhalb des Geltungsbereichs des Bebauungsplans im Rahmen der Lärmvorsorge

Für das Allgemeine Wohngebiet in Flehingen wurden die Lärmeinwirkungen des Straßen- und Parkplatzverkehrs (Neubau- und Ausbaubereiche) ermittelt. Die Anforderungen der 16. BImSchV - Verkehrslärmschutzverordnung - [6] wurden dabei erfüllt, das heißt, es besteht kein Anspruch auf aktive bzw. passive Schallschutzmaßnahmen.

Der Schienenverkehr ist hierbei nicht zu berücksichtigen.

Lärmeinwirkungen auf das geplante gewerbliche Bebauungsgebiet zur Ausweisung passiver Schallschutzmaßnahmen

Die Einwirkungen der Lärmemittenten Straße, Parkplatz und Schiene wurden untersucht. Dabei waren Überschreitungen der Orientierungswerte der DIN 18005 [1] an den Bezugspunkten 13 und 14 von tags bis zu 5 dB(A) sowie nachts bis zu 6 dB(A) zu verzeichnen.

Passive Schallschutzmaßnahmen sind somit erforderlich.

Passive Schallschutzmaßnahmen

Grundsätzlich ist aufgrund des zulässigen Immissionspegels (Orientierungswert) innerhalb des gesamten gewerblichen Baugebiets von Lärmpegelbereich IV auszugehen. An Grundstücksgrenzen, die unmittelbar an der L 554 oder an der geplanten Südwestumgehung liegen, wurde ein Lärmpegelbereich V im Zeitbereich tags ermittelt.

PLAN 02 Lediglich Lärmpegelbereich V wurde farblich im Lageplan 2 gekennzeichnet.

Ab Lärmpegelbereich III ist bei Wohnnutzung, ab Lärmpegelbereich IV bei Büronutzung ein Nachweis nach DIN 4109 [7] über das Schalldämmungsmaß des Außenbauteils für schutzbedürftige Räume zu erbringen. Dieser Nachweis ist unabhängig von der Gebietsausweisung zu führen.

Angesichts des geringen Schienenverkehrsaufkommens auf der Strecke zwischen Bretten und Eppingen sind diesbezüglich keine schalltechnischen Anforderungen abzuleiten.

Bei der Untersuchung wurde die Lärmsituation für das Jahr 2010 ermittelt und beurteilt. Die Bauabschnitte 1996 und 2005 erbringen aus schalltechnischer Sicht geringere Lärmbelastungen für schutzbedürftige Bereiche und wurden deshalb nicht untersucht.

Bei Beachtung der erarbeiteten Festsetzungen (Lärmkontingentierung, passiver Schallschutz im Gewerbegebiet) wird im gesamten Untersuchungsgebiet ein ausreichender Schutz der Menschen vor unzumutbaren Lärmeinwirkungen ermöglicht.

LITERATUR

[1] DIN 18005, incl. Beiblatt 1
Schallschutz im Städtebau
Mai 1987

[2] Planungsunterlagen des Ing.-Büros Rauschmaier
1995

[3] Straßenverkehrszählung 1990 in der BRD
Büro für angewandte Statistik, Dipl.-soz. N. Lensing
Aachen 1991

[4] RLS-90
Richtlinie für den Lärmschutz an Straßen,
Bundesminister für Verkehr, Abt. Straßenbau,
Ausgabe 1990

[5] Schall 03
Richtlinie zur Berechnung der Schallimmissionen
von Schienenwegen
Deutsche Bundesbahn, Ausgabe 1990

[6] 16. Verordnung zur Durchführung des
Bundes-Immissionsschutzgesetzes
Verkehrslärmschutzverordnung - 16. BImSchV)
12. Juni 1990

[7] DIN 4109
Schallschutz im Hochbau
November 1989

[8] Bekanntmachung des Innenministeriums über die Einführung
technischer Baubestimmungen vom 06. November 1990, Az.: 5-7115/342

[9] VDI-Richtlinie 2719
Schalldämmung von Fenstern und deren
Zusatzeinrichtungen
August 1987

ANHANG

Flehingen
Berechnung der Emissionspegel LME für Straßenverkehr

Abschnittsname	: Oberderdingerstr.Abs.1	Werte nach RLS 90		
Verkehrswerte	: 14000 Kfz/24h 8.0 % Nacht 20.0 %LKW(t) 14.0 %LKW(n)	LM25(t/n)	70.6	62.1
Geschwindigkeiten	: PKW 70 km/h LKW 70 km/h	Dv (t/n)	-1.5	-1.8
Straßenoberfläche	: Nicht geriffelte Guß-, Splitmastix-asphalte Asphaltbetone	Dstro	0.0	0.0
Steigung / Gefälle	: 0.0 %	Dsteig	0.0	0.0
Mehrfachreflexion	: Faktor 0 Höhe 0.0 Abstand 0.0	Drefl	0.0	0.0
Signalzuschläge	:	Dsig(t/n)	0.0	0.0

LME TAGS 69.1 dB(A) NACHTS 60.3 dB(A)

Abschnittsname	: Kreis	Werte nach RLS 90		
Verkehrswerte	: 7000 Kfz/24h 8.0 % Nacht 20.0 %LKW(t) 14.0 %LKW(n)	LM25(t/n)	67.6	59.1
Geschwindigkeiten	: PKW 40 km/h LKW 40 km/h	Dv (t/n)	-4.7	-5.0
Straßenoberfläche	: Nicht geriffelte Guß-, Splitmastix-asphalte Asphaltbetone	Dstro	0.0	0.0
Steigung / Gefälle	: 0.0 %	Dsteig	0.0	0.0
Mehrfachreflexion	: Faktor 0 Höhe 0.0 Abstand 0.0	Drefl	0.0	0.0
Signalzuschläge	:	Dsig(t/n)	0.0	0.0

LME TAGS 62.9 dB(A) NACHTS 54.1 dB(A)

Abschnittsname	: Oberderdingerstr.Abs.2	Werte nach RLS 90		
Verkehrswerte	: 2400 Kfz/24h 8.0 % Nacht 10.0 %LKW(t) 3.0 %LKW(n)	LM25(t/n)	61.3	52.1
Geschwindigkeiten	: PKW 50 km/h LKW 50 km/h	Dv (t/n)	-4.1	-5.3
Straßenoberfläche	: Nicht geriffelte Guß-, Splitmastix-asphalte Asphaltbetone	Dstro	0.0	0.0
Steigung / Gefälle	: 0.0 %	Dsteig	0.0	0.0
Mehrfachreflexion	: Faktor 0 Höhe 0.0 Abstand 0.0	Drefl	0.0	0.0
Signalzuschläge	:	Dsig(t/n)	0.0	0.0

LME TAGS 57.2 dB(A) NACHTS 46.7 dB(A)

Flehingen
Berechnung der Emissionspegel LME für Straßenverkehr

Abschnittsname	: Südwest-Umgehung	Werte nach RLS 90	
Verkehrswerte	: 10000 Kfz/24h 8.0 % Nacht 20.0 %LKW(t) 14.0 %LKW(n)	LM25(t/n)	69.1 60.6
Geschwindigkeiten	: PKW 50 km/h LKW 50 km/h	Dv (t/n)	-3.5 -3.8
Straßenoberfläche	: Nicht geriffelte Guß-, Splitmastix-asphalte Asphaltbetone	Dstro	0.0 0.0
Steigung / Gefälle:	5.0 %	Dsteig	0.0 0.0
Mehrfachreflexion	: Faktor 0 Höhe 0.0 Abstand 0.0	Drefl	0.0 0.0
Signalzuschläge	:	Dsig(t/n)	0.0 0.0

LME TAGS 65.6 dB(A) NACHTS 56.8 dB(A)

Bender + Stahl Wettemarkt 5 71640 Ludwigsburg (Ossweil) Tel.:(07141) 86 96-0

Flehingen

EMISSIONEN DES SCHIENENVERKEHRS NACH SCHALL 03

Strecke / Streckenabschnitt : Bretten-Eppingen im Bereich Flehingen
Gleis Nr. : 0
Richtung :
Belastungsfall/NBS-Betriebsstufe : Zukünftiger Zustand (2010)

Nr.	Zuggattung	Anzahl Züge Tag	Anzahl Züge Nacht	S.brems-anteil [%]	Geschwin-digkeit [km/h]	Zug-länge [m]	Korr. Zugart DFz[dB]	Teilpegel Tag Lm(25)	Teilpegel Nacht [dB]
1	Güterzug (Nahv.)	2	0	0.0	90.0	200.0	0.0	**51.1**	**0.0**
2	Stadtbahn/37m	52	13	100.0	100.0	37.0	-2.0	**49.8**	**46.8**
3	Stadtbahn/75m	20	0	100.0	100.0	75.0	-2.0	**48.7**	**0.0**

Emissionspegel Tag **54.73** Emissionspegel Nacht **46.79**

Bemerkungen :

S C H A L L - P E G E L - B E R E C H N U N G

Flehingen

Projekt : 2710 Datum : 16.11.95
Laufdatei : 003 Uhrzeit : 10:36

Rechenlauf:

Straßenlärm
2710; PA PP PT ASP3; H1 H2 S1 I2 //

Rechenparameter und Richtlinien:

Zahl der Reflexionen : 1
Max. Reflexionsverlust : 15.0
Winkelschrittweite : 1.0
Richtlinien für
Straße : Deutschland -> DIN 18005 / RLS 90
Schiene : Deutschland -> DIN 18005 / SCHALL 03
Gewerbe : Deutschland -> VDI 2714 / 2720

Ausgabebefehle:

ASP Ergebnisdatei 003

Datensätze:

H 001 * Höhenlinien für Gelände von links nach rechts aufgenommen
H 002 * Höhenlinien für Gleisanlage (von links nach rechts eingegeben)
I 002 Straßenverkehr
R 001 Immissionsorte
R 002 Reflektierende Häuser
S 001 Flehingen

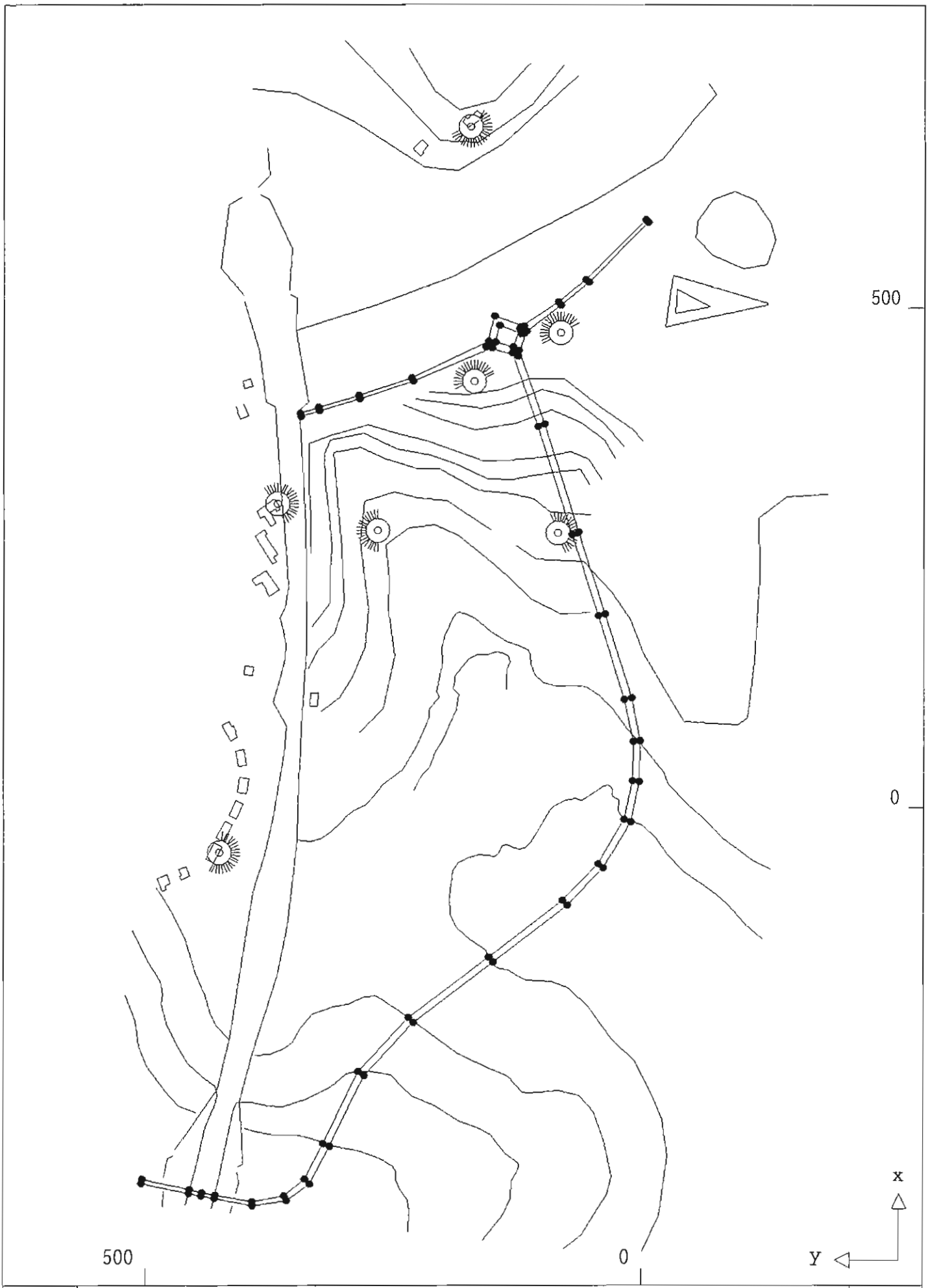
500
0
500
0
x
y

2

x: -43.9 y: 425.8 h: 193.30

Stockwerk	H	Pegel	(T)	(T,R)	(N)	(N,R)	(S)	(S,R)
1.	190.50		50.1	25.0	41.3	16.2	0.0	0.0
2.	193.30		50.3	0.0	41.5	0.0	0.0	0.0

2

x: -43.9 y: 425.8 h: 193.30

Emittent	Leq(t)	Leq(n)	%Reflex
Flehingen	47.34	38.54	0.00
Flehingen	47.23	38.43	0.00

Pegel in dB(A)	50.3 (T)	41.5 (N)	0.0 (R)	0.0 (%)

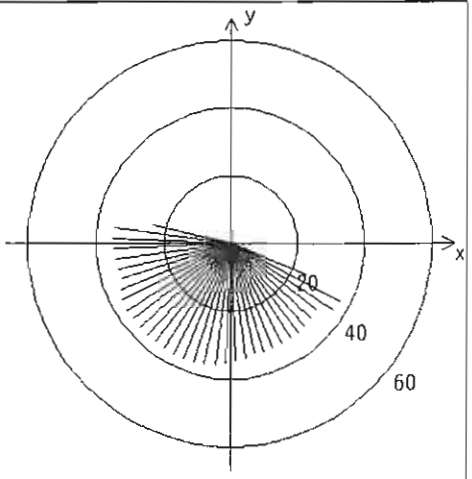

7

x: 305.1 y: 366.7 h: 178.30

Stockwerk	H	Pegel	(T)	(T,R)	(N)	(N,R)	(S)	(S,R)
1.	175.50		47.5	0.0	38.6	0.0	0.0	0.0
2.	178.30		49.3	0.0	40.4	0.0	0.0	0.0

7

x: 305.1 y: 366.7 h: 178.30

Emittent	Leq(t)	Leq(n)	%Reflex
Flehingen	46.34	37.48	0.00
Flehingen	46.13	37.27	0.00

Pegel in dB(A)	49.3 (T)	40.4 (N)	0.0 (R)	0.0 (%)

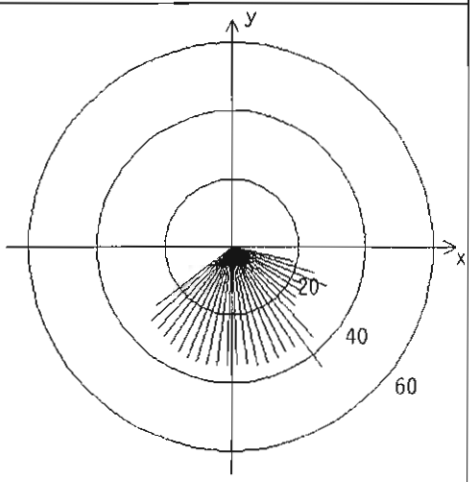

I 0

x: 684.0 y: 173.3 h: 183.30

Stockwerk	H	Pegel	(T)	(T,R)	(N)	(N,R)	(S)	(S,R)
1.	180.50		53.4	36.0	44.6	26.0	0.0	0.0
2.	183.30		53.6	24.4	44.8	14.5	0.0	0.0

I 0

x: 684.0 y: 173.3 h: 183.30

Emittent	Leq(t)	Leq(n)	%Reflex
Flehingen	50.71	41.87	0.12
Flehingen	50.45	41.61	0.13

Pegel in dB(A)	53.6 (T)	44.8 (N)	24.4 (R)	0.1 (%)

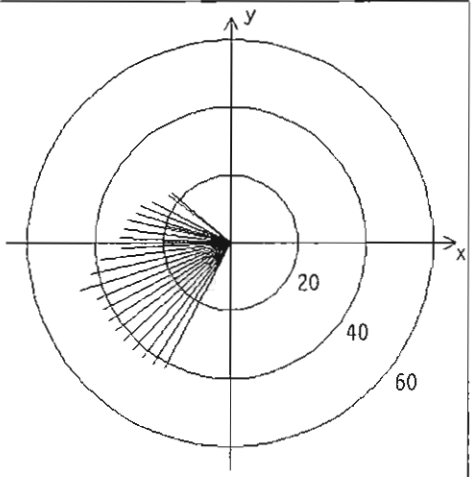

I 1

x: 278.5 y: 266.1 h: 186.60

Stockwerk	H	Pegel	(T)	(T,R)	(N)	(N,R)	(S)	(S,R)
1.	181.00		39.0	32.5	30.1	23.7	0.0	0.0
2.	183.80		39.4	32.7	30.5	23.9	0.0	0.0
3.	186.60		38.6	20.7	29.7	11.9	0.0	0.0

I 1

x: 278.5 y: 266.1 h: 186.60

Emittent	Leq(t)	Leq(n)	%Reflex
Flehingen	35.68	26.77	1.59
Flehingen	35.56	26.66	1.61

Pegel in dB(A)	38.6 (T)	29.7 (N)	20.7 (R)	1.6 (%)

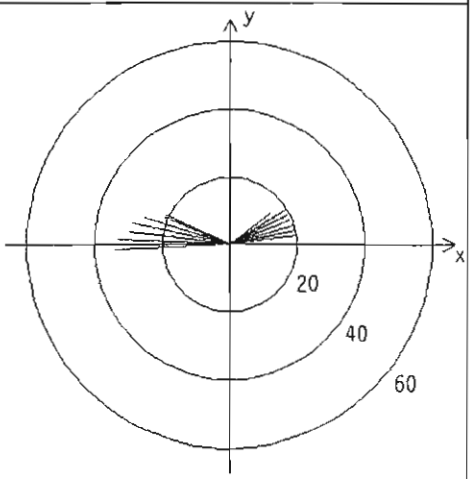

1 2

x: 427.4 y: 168.7 h: 178.60

Stockwerk	H	Pegel	(T)	(T,R)	(N)	(N,R)	(S)	(S,R)
1.	173.00		60.9	0.0	51.7	0.0	0.0	0.0
2.	175.80		61.9	0.0	52.7	0.0	0.0	0.0
3.	178.60		62.6	0.0	53.4	0.0	0.0	0.0

1 2

x: 427.4 y: 168.7 h: 178.60

Emittent	Leq(t)	Leq(n)	%Reflex
Flehingen	60.06	50.98	0.00
Flehingen	59.07	49.79	0.00

	(T)	(N)	(R)	(%)
Pegel in dB(A)	62.6	53.4	0.0	0.0

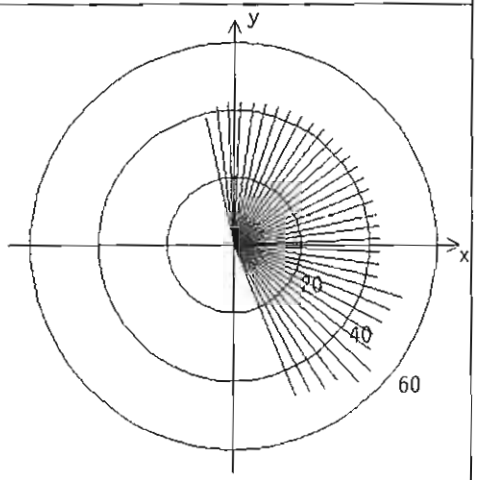

1 3

x: 276.2 y: 84.6 h: 188.10

Stockwerk	H	Pegel	(T)	(T,R)	(N)	(N,R)	(S)	(S,R)
1.	182.50		68.4	0.0	59.6	0.0	0.0	0.0
2.	185.30		68.6	0.0	59.8	0.0	0.0	0.0
3.	188.10		68.4	0.0	59.6	0.0	0.0	0.0

1 3

x: 276.2 y: 84.6 h: 188.10

Emittent	Leq(t)	Leq(n)	%Reflex
Flehingen	66.15	57.35	0.00
Flehingen	64.45	55.65	0.00

	(T)	(N)	(R)	(%)
Pegel in dB(A)	68.4	59.6	0.0	0.0

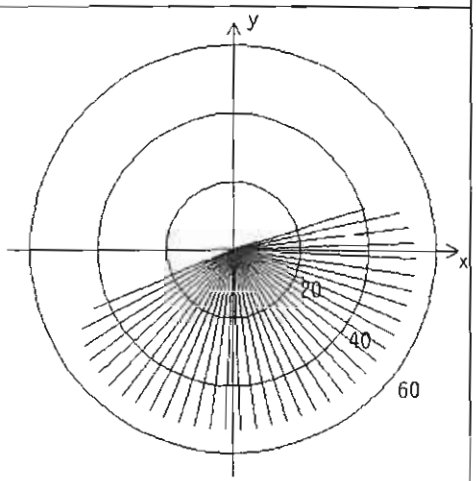

1 4

x: 475.8 y: 81.9 h: 176.60

Stockwerk	H	Pegel	(T)	(T,R)	(N)	(N,R)	(S)	(S,R)
1.	171.00		68.2	21.2	59.4	12.4	0.0	0.0
2.	173.80		69.4	21.5	60.6	12.7	0.0	0.0
3.	176.60		69.5	21.5	60.7	12.7	0.0	0.0

1 4

x: 475.8 y: 81.9 h: 176.60

Emittent	Leq(t)	Leq(n)	%Reflex
Flehingen	66.94	58.14	0.00
Flehingen	66.02	57.21	0.00

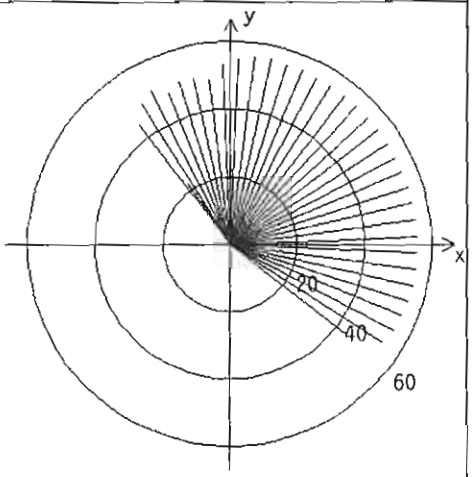

Pegel in dB(A)	69.5 (T)	60.7 (N)	21.5 (R)	0.0 (%)

S C H A L L - P E G E L - B E R E C H N U N G

Flehingen

Projekt : 2710 Datum : 16.11.95
Laufdatei : 003 Uhrzeit : 10:52

Rechenlauf:

Parkplatzlärm
2710; PA PP PT ASP2; H1 H2 P1 I3 //

Rechenparameter und Richtlinien:

Zahl der Reflexionen : 1
Max. Reflexionsverlust : 15.0
Winkelschrittweite : 1.0
Richtlinien für
Straße : Deutschland -> DIN 18005 / RLS 90
Schiene : Deutschland -> DIN 18005 / SCHALL 03
Gewerbe : Deutschland -> VDI 2714 / 2720

Ausgabebefehle:

ASP Ergebnisdatei 002

Datensätze:

H 001 * Höhenlinien für Gelände von links nach rechts aufgenommen
H 002 * Höhenlinien für Gleisanlage (von links nach rechts eingegeben)
I 003 Parkplatz
P 001
R 001 Immissionsorte
R 002 Reflektierende Häuser

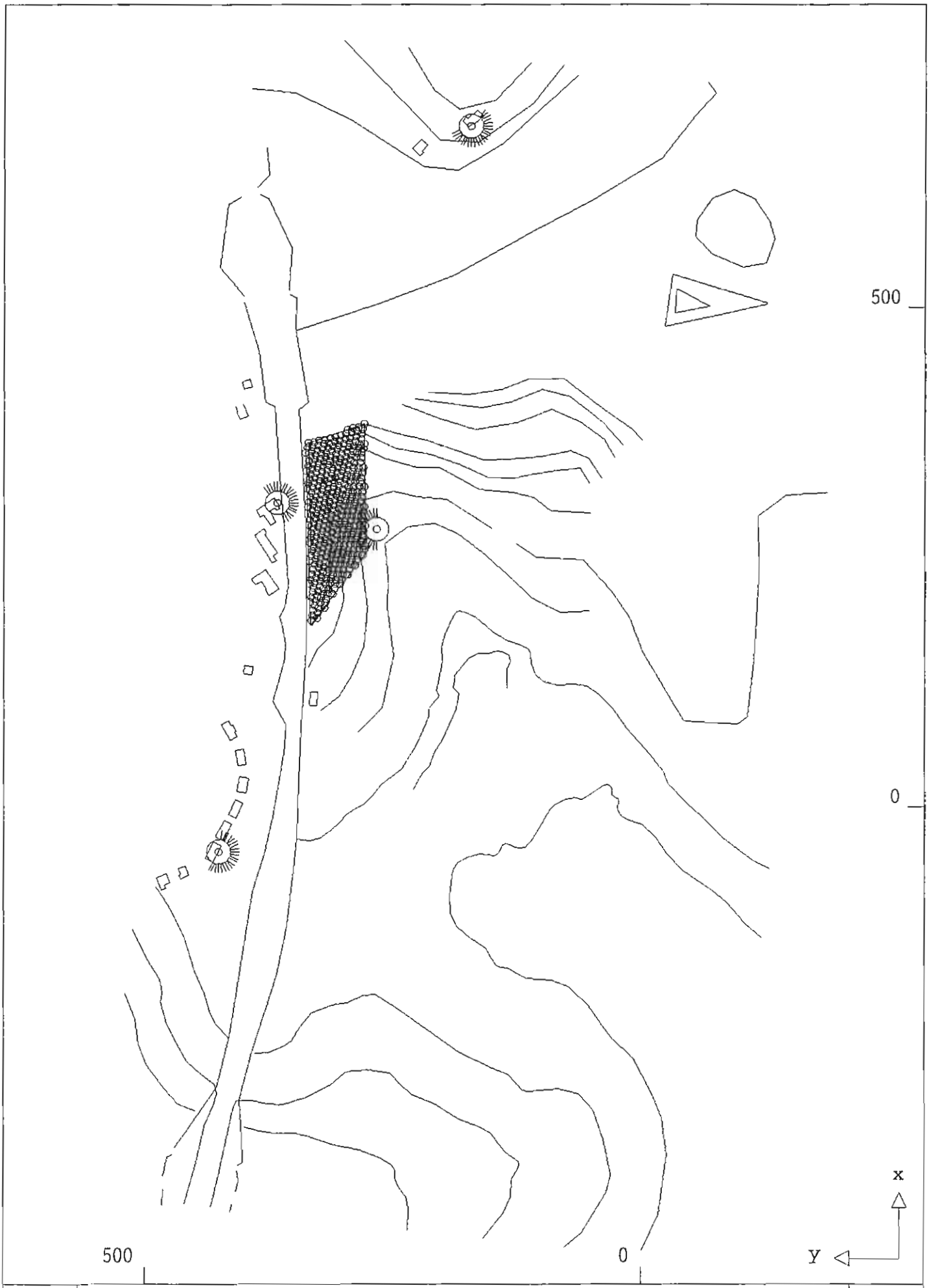
500
0
500
0
x
y

2

x: -43.9 y: 425.8 h: 193.30

Stockwerk	H	Pegel	(T)	(T,R)	(N)	(N,R)	(S)	(S,R)
1.	190.50		0.0	0.0	0.0	0.0	0.0	0.0
2.	193.30		0.0	0.0	0.0	0.0	0.0	0.0

2

x: -43.9 y: 425.8 h: 193.30

Emittent	Leq(t)	Leq(n)	%Reflex

Pegel in dB(A)	0.0 (T)	0.0 (N)	0.0 (R)	0.0 (%)

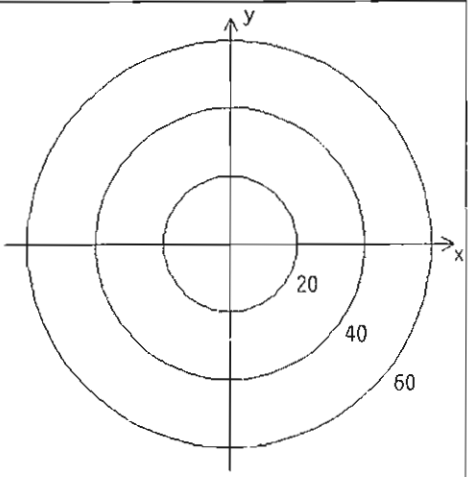

7

x: 305.1 y: 366.7 h: 178.30

Stockwerk	H	Pegel	(T)	(T,R)	(N)	(N,R)	(S)	(S,R)
1.	175.50		42.9	0.0	35.9	0.0	0.0	0.0
2.	178.30		44.1	0.0	37.1	0.0	0.0	0.0

7

x: 305.1 y: 366.7 h: 178.30

Emittent	Leq(t)	Leq(n)	%Reflex
Park and Ride	44.10	37.10	0.00

Pegel in dB(A)	44.1 (T)	37.1 (N)	0.0 (R)	0.0 (%)

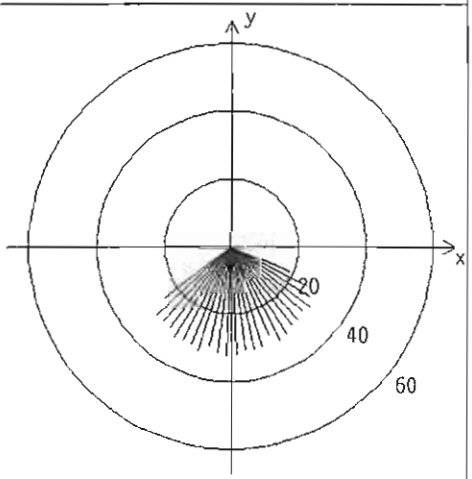

1 0

x: 684.0 y: 173.3 h: 183.30

Stockwerk	H	Pegel	(T)	(T,R)	(N)	(N,R)	(S)	(S,R)
1.	180.50		27.0	23.2	20.0	16.2	0.0	0.0
2.	183.30		24.9	7.9	17.9	0.0	0.0	0.0

1 0

x: 684.0 y: 173.3 h: 183.30

Emittent	Leq(t)	Leq(n)	%Reflex
Park and Ride	24.93	17.93	2.00

Pegel in dB(A)	24.9 (T)	17.9 (N)	7.9 (R)	2.0 (%)

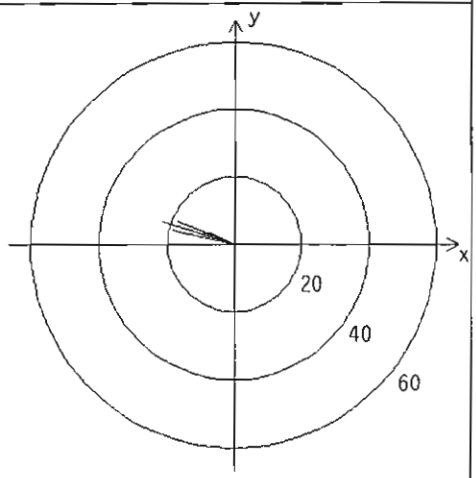

1 1

x: 278.5 y: 266.1 h: 186.60

Stockwerk	H	Pegel	(T)	(T,R)	(N)	(N,R)	(S)	(S,R)
1.	181.00		43.6	0.0	36.6	0.0	0.0	0.0
2.	183.80		45.9	0.0	38.9	0.0	0.0	0.0
3.	186.60		47.7	0.0	40.7	0.0	0.0	0.0

1 1

x: 278.5 y: 266.1 h: 186.60

Emittent	Leq(t)	Leq(n)	%Reflex
Park and Ride	47.69	40.69	0.00

Pegel in dB(A)	47.7 (T)	40.7 (N)	0.0 (R)	0.0 (%)

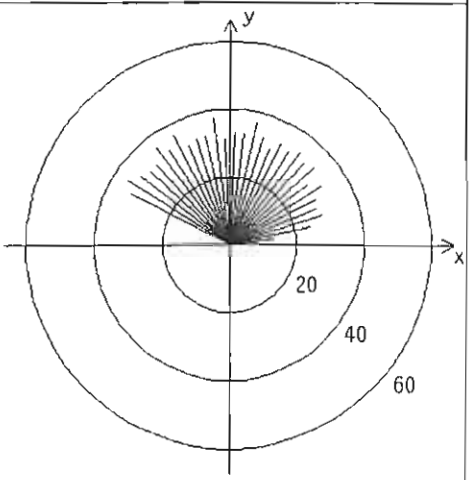

S C H A L L - P E G E L - B E R E C H N U N G

Flehingen

Projekt : 2710 Datum : 06.11.95
Laufdatei : 002 Uhrzeit : 12:44

Rechenlauf:

Schienenverkehr (Prognose 2005)
2710; SCHALL03 PA PP PT ASP1; H1 H2 D1 I10//

Rechenparameter und Richtlinien:

BERECHNUNG STRENG NACH SCHALL 03

Ausgabebefehle:

ASP Ergebnisdatei 001

Datensätze:

D 001 Prognose 2005
H 001 * Höhenlinien für Gelände von links nach rechts aufgenommen
H 002 * Höhenlinien für Gleisanlage (von links nach rechts eingegeben)
I 010 Schienenverkehr
R 001 Immissionsorte
R 002 Reflektierende Häuser

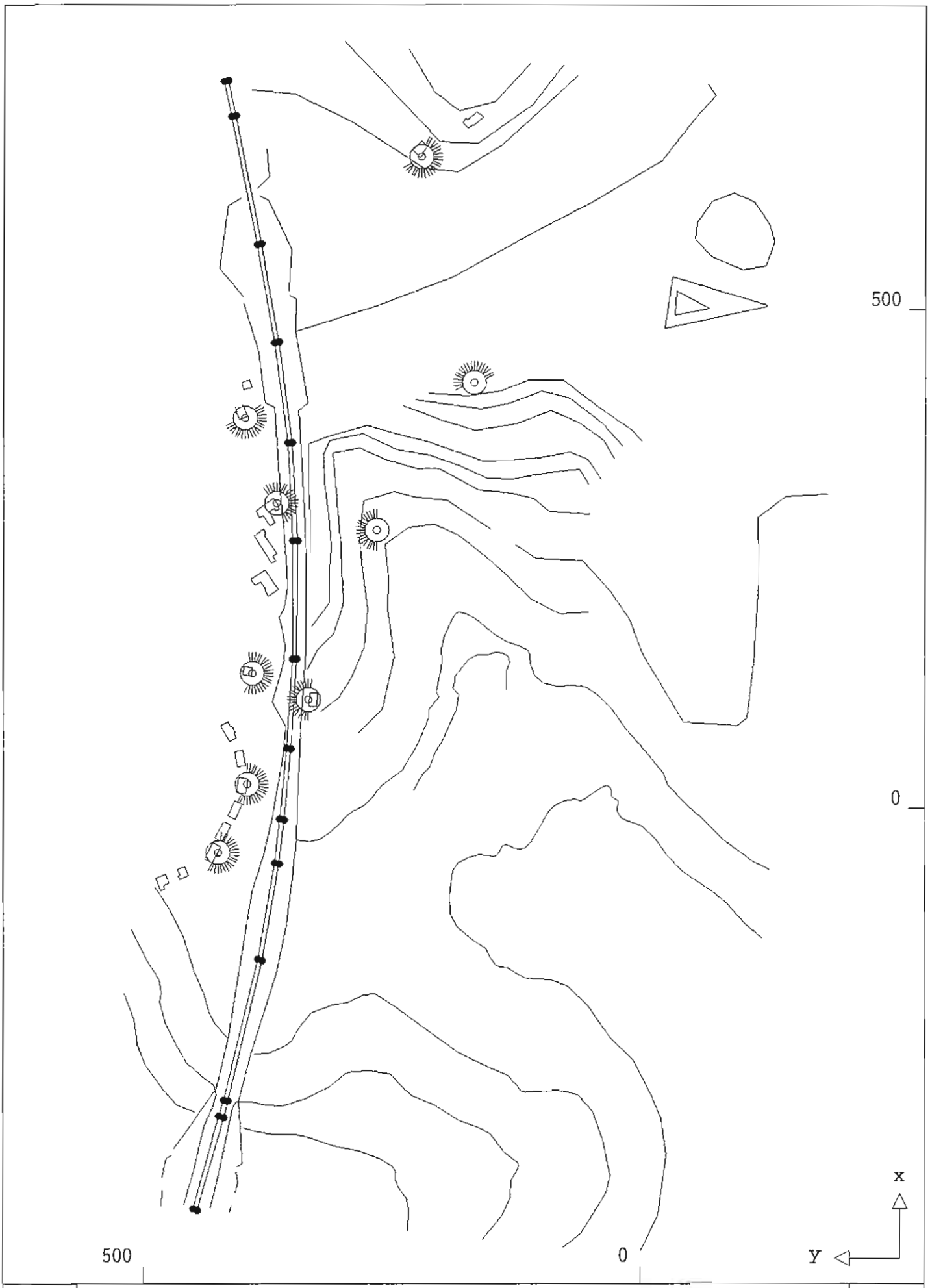
500
0
500
0
x
Y

2

x: -43.9 y: 425.8 h: 193.30

Stockwerk	H	Pegel	(T)	(T,R)	(N)	(N,R)	(S)	(S,R)
1.	190.50		36.1	0.0	28.2	0.0	0.0	0.0
2.	193.30		37.7	0.0	29.7	0.0	0.0	0.0

2

x: -43.9 y: 425.8 h: 193.30

Emittent	Leq(t)	Leq(n)	%Reflex
Prognose 2005	35.52	27.58	0.00
Bretten-Eppingen	33.58	25.65	0.00

Pegel in dB(A)	37.7 (T)	29.7 (N)	0.0 (R)	0.0 (%)

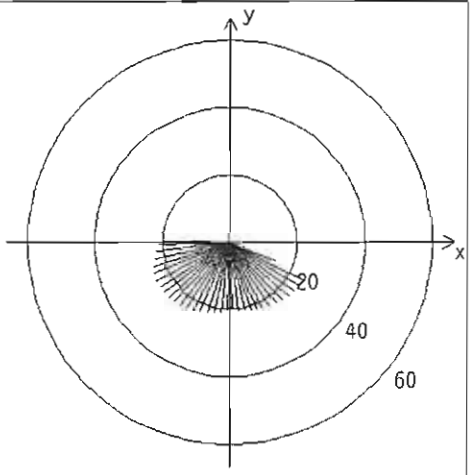

3

x: 24.7 y: 396.0 h: 189.80

Stockwerk	H	Pegel	(T)	(T,R)	(N)	(N,R)	(S)	(S,R)
1.	187.00		41.4	0.0	33.5	0.0	0.0	0.0
2.	189.80		43.0	0.0	35.1	0.0	0.0	0.0

3

x: 24.7 y: 396.0 h: 189.80

Emittent	Leq(t)	Leq(n)	%Reflex
Prognose 2005	41.12	33.19	0.00
Bretten-Eppingen	38.41	30.48	0.00

Pegel in dB(A)	43.0 (T)	35.1 (N)	0.0 (R)	0.0 (%)

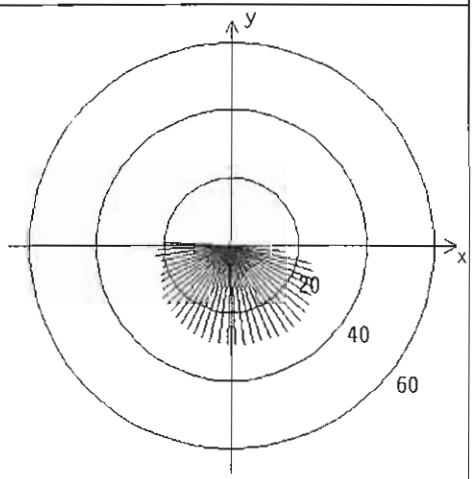

5

x: 135.9 y: 391.2 h: 185.30

Stockwerk	H	Pegel	(T)	(T,R)	(N)	(N,R)	(S)	(S,R)
1.	182.50		46.2	0.0	38.3	0.0	0.0	0.0
2.	185.30		47.5	0.0	39.6	0.0	0.0	0.0

5

x: 135.9 y: 391.2 h: 185.30

Emittent	Leq(t)	Leq(n)	%Reflex
Bretten-Eppingen	44.93	37.00	0.00
Prognose 2005	44.02	36.09	0.00

Pegel in dB(A)	47.5 (T)	39.6 (N)	0.0 (R)	0.0 (%)

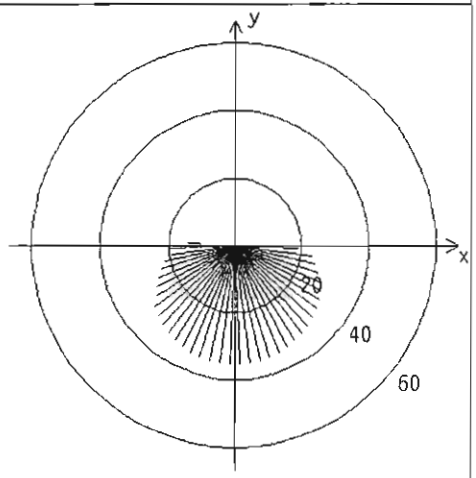

5 . 1

x: 108.4 y: 333.7 h: 185.30

Stockwerk	H	Pegel	(T)	(T,R)	(N)	(N,R)	(S)	(S,R)
1.	182.50		51.7	0.0	43.7	0.0	0.0	0.0
2.	185.30		52.1	0.0	44.2	0.0	0.0	0.0

5 . 1

x: 108.4 y: 333.7 h: 185.30

Emittent	Leq(t)	Leq(n)	%Reflex
Prognose 2005	49.58	41.65	0.00
Bretten-Eppingen	48.48	40.55	0.00

Pegel in dB(A)	52.1 (T)	44.2 (N)	0.0 (R)	0.0 (%)

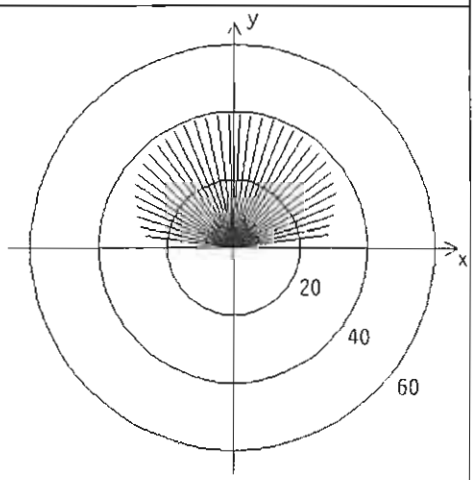

7

x: 305.1 y: 366.7 h: 178.30

Stockwerk	H	Pegel	(T)	(T,R)	(N)	(N,R)	(S)	(S,R)
1.	175.50		52.5	0.0	44.6	0.0	0.0	0.0
2.	178.30		52.7	0.0	44.7	0.0	0.0	0.0

7

x: 305.1 y: 366.7 h: 178.30

Emittent	Leq(t)	Leq(n)	%Reflex
Bretten-Eppingen	50.23	42.30	0.00
Prognose 2005	48.97	41.04	0.00

Pegel in dB(A)	52.7 (T)	44.7 (N)	0.0 (R)	0.0 (%)

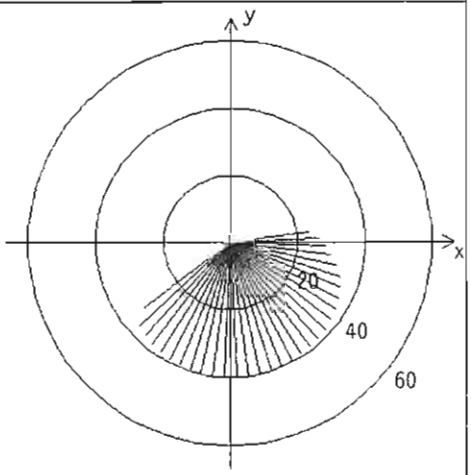

8

x: 391.8 y: 398.6 h: 172.80

Stockwerk	H	Pegel	(T)	(T,R)	(N)	(N,R)	(S)	(S,R)
1.	170.00		44.9	0.0	37.0	0.0	0.0	0.0
2.	172.80		46.2	0.0	38.3	0.0	0.0	0.0

8

x: 391.8 y: 398.6 h: 172.80

Emittent	Leq(t)	Leq(n)	%Reflex
Bretten-Eppingen	43.67	35.74	0.00
Prognose 2005	42.63	34.69	0.00

Pegel in dB(A)	46.2 (T)	38.3 (N)	0.0 (R)	0.0 (%)

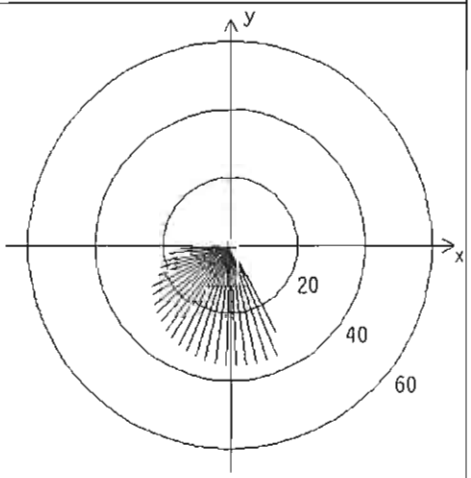

9

x: 654.8 y: 222.3 h: 178.30

Stockwerk	H	Pegel	(T)	(T,R)	(N)	(N,R)	(S)	(S,R)
1.	175.50		29.5	0.0	21.5	0.0	0.0	0.0
2.	178.30		29.7	0.0	21.6	0.0	0.0	0.0

9

x: 654.8 y: 222.3 h: 178.30

Emittent	Leq(t)	Leq(n)	%Reflex
Prognose 2005	26.76	18.69	0.00
Bretten-Eppingen	26.56	18.55	0.00

Pegel in dB(A)	29.7 (T)	21.6 (N)	0.0 (R)	0.0 (%)

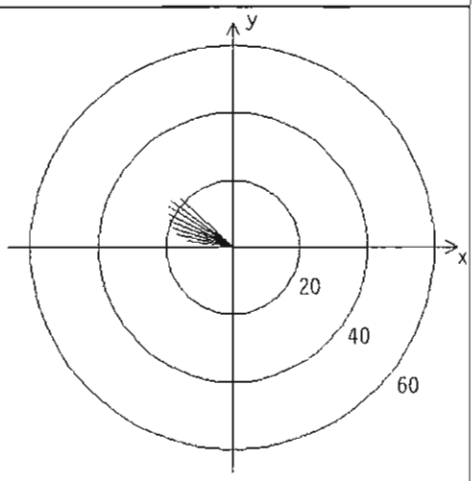

1 1

x: 278.5 y: 266.1 h: 186.60

Stockwerk	H	Pegel	(T)	(T,R)	(N)	(N,R)	(S)	(S,R)
1.	181.00		37.3	0.0	29.4	0.0	0.0	0.0
2.	183.80		41.3	0.0	33.3	0.0	0.0	0.0
3.	186.60		41.8	0.0	33.9	0.0	0.0	0.0

1 1

x: 278.5 y: 266.1 h: 186.60

Emittent	Leq(t)	Leq(n)	%Reflex
Prognose 2005	38.98	31.05	0.00
Bretten-Eppingen	38.67	30.73	0.00

Pegel in dB(A)	41.8 (T)	33.9 (N)	0.0 (R)	0.0 (%)

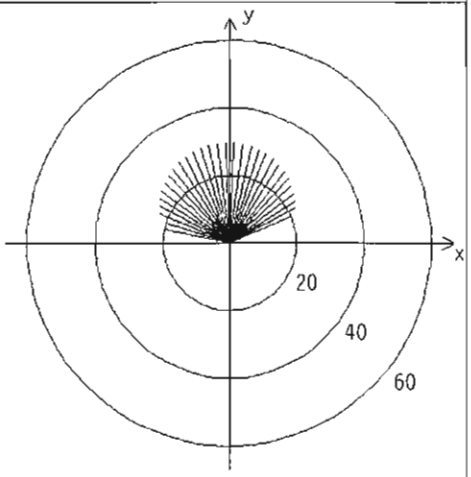

1 2

x: 427.4 y: 168.7 h: 178.60

Stockwerk	H	Pegel	(T)	(T,R)	(N)	(N,R)	(S)	(S,R)
1.	173.00		34.9	0.0	27.0	0.0	0.0	0.0
2.	175.80		35.2	0.0	27.2	0.0	0.0	0.0
3.	178.60		35.4	0.0	27.5	0.0	0.0	0.0

1 2

x: 427.4 y: 168.7 h: 178.60

Emittent	Leq(t)	Leq(n)	%Reflex
Prognose 2005	32.50	24.56	0.00
Bretten-Eppingen	32.31	24.37	0.00

Pegel in dB(A)	35.4 (T)	27.5 (N)	0.0 (R)	0.0 (%)

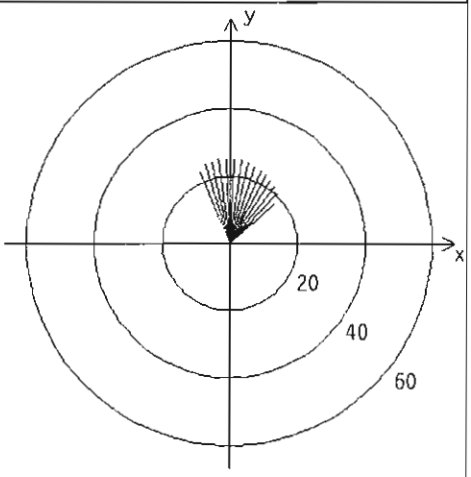

Nr.	S_c_h_a_l_l_q_u_e_l_l_e	Pegel(t)	Pegel(n)	Pegel(s)	Reflex_%	Minderung
1	Gewerbegebiet mit Lw ''= 60 dB(A)					
2	1 X:-76.38 Y:475.92 H:188.50 Nutzung:					
4	G 1.1.1	0.000	0.000	0.000	0.000	0.000
5	G 1.1.2	0.000	0.000	0.000	0.000	0.000
6	G 1.1.3	0.000	0.000	0.000	0.000	0.000
7	G 1.2	0.000	0.000	0.000	0.000	0.000
8	G 1.3 (nord)	0.000	0.000	0.000	0.000	0.000
9	G 1.3 (süd)	0.000	0.000	0.000	0.000	0.000
10	G 1.4	0.000	0.000	0.000	0.000	0.000
11	G 4	0.000	0.000	0.000	0.000	0.000
12	G 1.5	0.000	0.000	0.000	0.000	0.000
13	G 5.1	0.000	0.000	0.000	0.000	0.000
14	G 5.2	0.000	0.000	0.000	0.000	0.000
15	G 5.3	0.000	0.000	0.000	0.000	0.000
16	G 2	0.000	0.000	0.000	0.000	0.000
17	G 1.6	0.000	0.000	0.000	0.000	0.000
18	G 1.6.1	0.000	0.000	0.000	0.000	0.000
19	G 1.1 (süd)	0.000	0.000	0.000	0.000	0.000
20	G 1.1 (nord)	0.000	0.000	0.000	0.000	0.000
21	G 1.7 (ost)	30.142	30.142	30.142	0.000	0.000
22	G 1.7 (west)	27.912	27.912	27.912	0.000	0.000
23	G 3 (ost)	28.186	28.186	28.186	0.000	0.000
24	G 3 (west)	34.704	34.704	34.704	2.387	0.000
25	G 6	0.000	0.000	0.000	0.000	0.000
26	G 7	37.361	37.361	37.361	23.562	0.000
27	G 8 (ost)	44.013	44.013	44.013	20.545	0.000
28	G 8 (west)	43.182	43.182	43.182	14.303	0.000
29	G 8 (süd)	43.289	43.289	43.289	35.658	0.000
30	G 9	43.606	43.606	43.606	33.121	0.000
31	Gesamtpegel tags 50.0 dB(A) nachts 50.0 dB(A) sonder 50.0 dB(A)					
36	1 X:-76.38 Y:475.92 H:191.30 Nutzung:					
38	G 1.1.1	0.000	0.000	0.000	0.000	0.000
39	G 1.1.2	0.000	0.000	0.000	0.000	0.000
40	G 1.1.3	0.000	0.000	0.000	0.000	0.000
41	G 1.2	0.000	0.000	0.000	0.000	0.000
42	G 1.3 (nord)	0.000	0.000	0.000	0.000	0.000
43	G 1.3 (süd)	0.000	0.000	0.000	0.000	0.000
44	G 1.4	0.000	0.000	0.000	0.000	0.000
45	G 4	0.000	0.000	0.000	0.000	0.000
46	G 1.5	0.000	0.000	0.000	0.000	0.000
47	G 5.1	0.000	0.000	0.000	0.000	0.000
48	G 5.2	0.000	0.000	0.000	0.000	0.000
49	G 5.3	0.000	0.000	0.000	0.000	0.000
50	G 2	0.000	0.000	0.000	0.000	0.000
51	G 1.6	0.000	0.000	0.000	0.000	0.000
52	G 1.6.1	0.000	0.000	0.000	0.000	0.000
53	G 1.1 (süd)	0.000	0.000	0.000	0.000	0.000
54	G 1.1 (nord)	0.000	0.000	0.000	0.000	0.000

Nr.	S_c_h_a_l_l_q_u_e_l_l_e	Pegel(t)	Pegel(n)	Pegel(s)	Reflex_%	Minderung
55	G 1.7 (ost)	31.449	31.449	31.449	0.000	0.000
56	G 1.7 (west)	28.059	28.059	28.059	0.000	0.000
57	G 3 (ost)	29.886	29.886	29.886	0.000	0.000
58	G 3 (west)	34.722	34.722	34.722	0.000	0.000
59	G 6	0.000	0.000	0.000	0.000	0.000
60	G 7	36.551	36.551	36.551	0.000	0.000
61	G 8 (ost)	43.384	43.384	43.384	0.000	0.000
62	G 8 (west)	42.816	42.816	42.816	0.000	0.000
63	G 8 (süd)	41.577	41.577	41.577	0.000	0.000
64	G 9	42.087	42.087	42.087	0.000	0.000
65	**Gesamtpegel tags 49.1 dB(A) nachts 49.1 dB(A) sonder 49.1 dB(A)**					
66	.....					
67						
68						
69	.....					
70	**2 X:-43.87 Y:425.77 H:190.50 Nutzung:**					
71	.....					
72	G 1.1.1	36.433	36.433	36.433	7.155	0.000
73	G 1.1.2	29.751	29.751	29.751	6.727	0.000
74	G 1.1.3	30.345	30.345	30.345	5.653	0.000
75	G 1.2	30.857	30.857	30.857	0.000	0.000
76	G 1.3 (nord)	23.710	23.710	23.710	4.626	0.000
77	G 1.3 (süd)	27.156	27.156	27.156	4.877	0.000
78	G 1.4	28.000	28.000	28.000	0.000	0.000
79	G 4	22.213	22.213	22.213	0.000	0.000
80	G 1.5	25.376	25.376	25.376	0.000	0.000
81	G 5.1	33.399	33.399	33.399	0.000	0.000
82	G 5.2	28.164	28.164	28.164	0.000	0.000
83	G 5.3	29.873	29.873	29.873	0.000	0.000
84	G 2	37.550	37.550	37.550	0.000	0.000
85	G 1.6	27.557	27.557	27.557	0.000	0.000
86	G 1.6.1	29.498	29.498	29.498	1.921	0.000
87	G 1.1 (süd)	34.304	34.304	34.304	0.000	0.000
88	G 1.1 (nord)	38.432	38.432	38.432	0.000	0.000
89	G 1.7 (ost)	36.761	36.761	36.761	0.000	0.000
90	G 1.7 (west)	29.836	29.836	29.836	0.000	0.000
91	G 3 (ost)	36.988	36.988	36.988	0.000	0.000
92	G 3 (west)	36.218	36.218	36.218	0.000	0.000
93	G 6	29.061	29.061	29.061	0.000	0.000
94	G 7	37.656	37.656	37.656	0.000	0.000
95	G 8 (ost)	47.789	47.789	47.789	0.482	0.000
96	G 8 (west)	42.906	42.906	42.906	0.000	0.000
97	G 8 (süd)	43.229	43.229	43.229	0.000	0.000
98	G 9	42.624	42.624	42.624	0.000	0.000
99	**Gesamtpegel tags 52.3 dB(A) nachts 52.3 dB(A) sonder 52.3 dB(A)**					
100	.....					
101						
102						
103	.....					
104	**2 X:-43.87 Y:425.77 H:193.30 Nutzung:**					
105	.....					
106	G 1.1.1	36.737	36.737	36.737	7.087	0.000
107	G 1.1.2	30.736	30.736	30.736	5.632	0.000
108	G 1.1.3	30.722	30.722	30.722	3.016	0.000

Nr.	S_c_h_a_l_l_q_u_e_l_l_e	Pegel(t)	Pegel(n)	Pegel(s)	Reflex_%	Minderung
109	G 1.2	31.113	31.113	31.113	0.000	0.000
110	G 1.3 (nord)	24.928	24.928	24.928	0.000	0.000
111	G 1.3 (süd)	27.233	27.233	27.233	0.000	0.000
112	G 1.4	28.037	28.037	28.037	0.000	0.000
113	G 4	22.217	22.217	22.217	0.000	0.000
114	G 1.5	25.368	25.368	25.368	0.000	0.000
115	G 5.1	33.387	33.387	33.387	0.000	0.000
116	G 5.2	28.136	28.136	28.136	0.000	0.000
117	G 5.3	30.006	30.006	30.006	0.000	0.000
118	G 2	37.684	37.684	37.684	0.000	0.000
119	G 1.6	27.604	27.604	27.604	0.000	0.000
120	G 1.6.1	29.487	29.487	29.487	0.000	0.000
121	G 1.1 (süd)	34.476	34.476	34.476	0.000	0.000
122	G 1.1 (nord)	38.661	38.661	38.661	0.000	0.000
123	G 1.7 (ost)	36.962	36.962	36.962	0.000	0.000
124	G 1.7 (west)	30.012	30.012	30.012	0.000	0.000
125	G 3 (ost)	37.136	37.136	37.136	0.000	0.000
126	G 3 (west)	36.362	36.362	36.362	0.000	0.000
127	G 6	29.098	29.098	29.098	0.000	0.000
128	G 7	37.754	37.754	37.754	0.000	0.000
129	G 8 (ost)	48.239	48.239	48.239	0.457	0.000
130	G 8 (west)	43.157	43.157	43.157	0.000	0.000
131	G 8 (süd)	43.475	43.475	43.475	0.000	0.000
132	G 9	42.776	42.776	42.776	0.000	0.000

133 **Gesamtpegel tags 52.6 dB(A) nachts 52.6 dB(A) sonder 52.6 dB(A)**

134 .....

135

136

137 .....

138 **3 X:24.66 Y:395.95 H:187.00 Nutzung:**

139 .....

140	G 1.1.1	41.782	41.782	41.782	6.457	0.000
141	G 1.1.2	35.369	35.369	35.369	0.000	0.000
142	G 1.1.3	33.935	33.935	33.935	0.000	0.000
143	G 1.2	34.346	34.346	34.346	0.000	0.000
144	G 1.3 (nord)	32.314	32.314	32.314	0.000	0.000
145	G 1.3 (süd)	28.556	28.556	28.556	0.000	0.000
146	G 1.4	28.822	28.822	28.822	0.000	0.000
147	G 4	23.460	23.460	23.460	0.000	0.000
148	G 1.5	26.769	26.769	26.769	0.000	0.000
149	G 5.1	34.751	34.751	34.751	0.000	0.000
150	G 5.2	29.380	29.380	29.380	0.000	0.000
151	G 5.3	30.739	30.739	30.739	0.000	0.000
152	G 2	39.519	39.519	39.519	0.000	0.000
153	G 1.6	29.091	29.091	29.091	0.000	0.000
154	G 1.6.1	31.160	31.160	31.160	0.000	0.000
155	G 1.1 (süd)	36.972	36.972	36.972	0.000	0.000
156	G 1.1 (nord)	42.058	42.058	42.058	0.000	0.000
157	G 1.7 (ost)	38.617	38.617	38.617	0.000	0.000
158	G 1.7 (west)	30.771	30.771	30.771	0.000	0.000
159	G 3 (ost)	38.557	38.557	38.557	0.000	0.000
160	G 3 (west)	37.058	37.058	37.058	0.000	0.000
161	G 6	30.280	30.280	30.280	0.000	0.000
162	G 7	37.779	37.779	37.779	0.000	0.000

Nr.	S c h a l l q u e l l e	Pegel(t)	Pegel(n)	Pegel(s)	Reflex_%	Minderung
163	G 8 (ost)	49.410	49.410	49.410	0.670	0.000
164	G 8 (west)	40.290	40.290	40.290	0.000	0.000
165	G 8 (süd)	42.843	42.843	42.843	0.000	0.000
166	G 9	41.700	41.700	41.700	0.000	0.000
167	**Gesamtpegel tags 53.5 dB(A) nachts 53.5 dB(A) sonder 53.5 dB(A)**					
168	.....					
169						
170						
171	.....					
172	**3 X:24.66 Y:395.95 H:189.80 Nutzung:**					
173	.....					
174	G 1.1.1	42.348	42.348	42.348	6.282	0.000
175	G 1.1.2	35.838	35.838	35.838	0.000	0.000
176	G 1.1.3	34.191	34.191	34.191	0.000	0.000
177	G 1.2	34.714	34.714	34.714	0.000	0.000
178	G 1.3 (nord)	32.393	32.393	32.393	0.000	0.000
179	G 1.3 (süd)	28.829	28.829	28.829	0.000	0.000
180	G 1.4	29.364	29.364	29.364	0.000	0.000
181	G 4	23.480	23.480	23.480	0.000	0.000
182	G 1.5	26.798	26.798	26.798	0.000	0.000
183	G 5.1	34.763	34.763	34.763	0.000	0.000
184	G 5.2	29.348	29.348	29.348	0.000	0.000
185	G 5.3	31.019	31.019	31.019	0.000	0.000
186	G 2	39.722	39.722	39.722	0.000	0.000
187	G 1.6	29.240	29.240	29.240	0.000	0.000
188	G 1.6.1	31.433	31.433	31.433	0.000	0.000
189	G 1.1 (süd)	37.254	37.254	37.254	0.000	0.000
190	G 1.1 (nord)	42.412	42.412	42.412	0.000	0.000
191	G 1.7 (ost)	38.868	38.868	38.868	0.000	0.000
192	G 1.7 (west)	30.968	30.968	30.968	0.000	0.000
193	G 3 (ost)	38.734	38.734	38.734	0.000	0.000
194	G 3 (west)	37.216	37.216	37.216	0.000	0.000
195	G 6	30.327	30.327	30.327	0.000	0.000
196	G 7	38.018	38.018	38.018	0.000	0.000
197	G 8 (ost)	49.964	49.964	49.964	0.000	0.000
198	G 8 (west)	40.751	40.751	40.751	0.000	0.000
199	G 8 (süd)	43.076	43.076	43.076	0.000	0.000
200	G 9	41.930	41.930	41.930	0.000	0.000
201	**Gesamtpegel tags 53.9 dB(A) nachts 53.9 dB(A) sonder 53.9 dB(A)**					
202	.....					
203						
204						
205	.....					
206	**4 X:77.24 Y:408.06 H:183.00 Nutzung:**					
207	.....					
208	G 1.1.1	42.918	42.918	42.918	2.026	0.000
209	G 1.1.2	38.185	38.185	38.185	0.000	0.000
210	G 1.1.3	35.809	35.809	35.809	0.000	0.000
211	G 1.2	35.752	35.752	35.752	0.000	0.000
212	G 1.3 (nord)	33.340	33.340	33.340	0.000	0.000
213	G 1.3 (süd)	29.173	29.173	29.173	0.000	0.000
214	G 1.4	29.832	29.832	29.832	0.000	0.000
215	G 4	23.948	23.948	23.948	0.000	0.000
216	G 1.5	27.250	27.250	27.250	0.000	0.000

Nr.	S c h a l l q u e l l e	Pegel(t)	Pegel(n)	Pegel(s)	Reflex_%	Minderung
217	G 5.1	34.433	34.433	34.433	0.000	0.000
218	G 5.2	29.532	29.532	29.532	0.000	0.000
219	G 5.3	30.949	30.949	30.949	0.000	0.000
220	G 2	39.711	39.711	39.711	0.000	0.000
221	G 1.6	29.945	29.945	29.945	0.000	0.000
222	G 1.6.1	32.244	32.244	32.244	0.000	0.000
223	G 1.1 (süd)	37.326	37.326	37.326	0.000	0.000
224	G 1.1 (nord)	42.191	42.191	42.191	2.698	0.000
225	G 1.7 (ost)	38.268	38.268	38.268	5.725	0.000
226	G 1.7 (west)	29.810	29.810	29.810	0.000	0.000
227	G 3 (ost)	38.352	38.352	38.352	0.000	0.000
228	G 3 (west)	36.629	36.629	36.629	6.073	0.000
229	G 6	29.654	29.654	29.654	0.000	0.000
230	G 7	37.323	37.323	37.323	4.894	0.000
231	G 8 (ost)	46.449	46.449	46.449	0.247	0.000
232	G 8 (west)	31.621	31.621	31.621	60.222	0.000
233	G 8 (süd)	40.860	40.860	40.860	0.000	0.000
234	G 9	39.634	39.634	39.634	0.113	0.000

235 **Gesamtpegel tags 52.3 dB(A) nachts 52.3 dB(A) sonder 52.3 dB(A)**

236 .....

237

238

239 .....

240 **4 X:77.24 Y:408.06 H:185.80 Nutzung:**

241 .....

242	G 1.1.1	43.574	43.574	43.574	1.954	0.000
243	G 1.1.2	38.582	38.582	38.582	0.000	0.000
244	G 1.1.3	36.094	36.094	36.094	0.000	0.000
245	G 1.2	35.986	35.986	35.986	0.000	0.000
246	G 1.3 (nord)	33.495	33.495	33.495	0.000	0.000
247	G 1.3 (süd)	29.493	29.493	29.493	0.000	0.000
248	G 1.4	29.975	29.975	29.975	0.000	0.000
249	G 4	24.004	24.004	24.004	0.000	0.000
250	G 1.5	27.375	27.375	27.375	0.000	0.000
251	G 5.1	35.090	35.090	35.090	0.000	0.000
252	G 5.2	29.691	29.691	29.691	0.000	0.000
253	G 5.3	31.133	31.133	31.133	0.000	0.000
254	G 2	40.078	40.078	40.078	0.000	0.000
255	G 1.6	29.979	29.979	29.979	0.000	0.000
256	G 1.6.1	32.384	32.384	32.384	0.000	0.000
257	G 1.1 (süd)	37.622	37.622	37.622	0.000	0.000
258	G 1.1 (nord)	42.835	42.835	42.835	2.551	0.000
259	G 1.7 (ost)	38.248	38.248	38.248	0.000	0.000
260	G 1.7 (west)	29.990	29.990	29.990	0.000	0.000
261	G 3 (ost)	38.563	38.563	38.563	0.000	0.000
262	G 3 (west)	36.509	36.509	36.509	0.000	0.000
263	G 6	30.349	30.349	30.349	0.000	0.000
264	G 7	37.266	37.266	37.266	0.000	0.000
265	G 8 (ost)	46.916	46.916	46.916	0.000	0.000
266	G 8 (west)	28.565	28.565	28.565	13.962	0.000
267	G 8 (süd)	41.130	41.130	41.130	0.000	0.000
268	G 9	39.839	39.839	39.839	0.197	0.000

269 **Gesamtpegel tags 52.7 dB(A) nachts 52.7 dB(A) sonder 52.7 dB(A)**

270 .....

Nr.	S_c_h_a_l_l_q_u_e_l_l_e	Pegel(t)	Pegel(n)	Pegel(s)	Reflex_%	Minderung
271						
272						
273	.....					
274	5 X:135.88 Y:391.19 H:182.50 Nutzung:					
275	.....					
276	G 1.1.1	45.303	45.303	45.303	5.695	0.000
277	G 1.1.2	42.726	42.726	42.726	0.000	0.000
278	G 1.1.3	39.233	39.233	39.233	0.000	0.000
279	G 1.2	38.202	38.202	38.202	0.000	0.000
280	G 1.3 (nord)	35.192	35.192	35.192	0.000	0.000
281	G 1.3 (süd)	30.424	30.424	30.424	0.000	0.000
282	G 1.4	31.047	31.047	31.047	0.000	0.000
283	G 4	25.013	25.013	25.013	0.000	0.000
284	G 1.5	28.445	28.445	28.445	0.000	0.000
285	G 5.1	36.040	36.040	36.040	0.000	0.000
286	G 5.2	30.487	30.487	30.487	0.000	0.000
287	G 5.3	31.727	31.727	31.727	0.000	0.000
288	G 2	41.634	41.634	41.634	3.033	0.000
289	G 1.6	31.376	31.376	31.376	0.000	0.000
290	G 1.6.1	34.044	34.044	34.044	0.000	0.000
291	G 1.1 (süd)	39.621	39.621	39.621	2.583	0.000
292	G 1.1 (nord)	43.554	43.554	43.554	1.173	0.000
293	G 1.7 (ost)	37.704	37.704	37.704	0.000	0.000
294	G 1.7 (west)	29.427	29.427	29.427	0.000	0.000
295	G 3 (ost)	38.891	38.891	38.891	1.233	0.000
296	G 3 (west)	36.112	36.112	36.112	0.000	0.000
297	G 6	31.592	31.592	31.592	12.964	0.000
298	G 7	36.614	36.614	36.614	0.000	0.000
299	G 8 (ost)	45.237	45.237	45.237	0.000	0.000
300	G 8 (west)	36.788	36.788	36.788	4.426	0.000
301	G 8 (süd)	39.876	39.876	39.876	0.000	0.000
302	G 9	39.360	39.360	39.360	0.966	0.000
303	Gesamtpegel tags 53.3 dB(A) nachts 53.3 dB(A) sonder 53.3 dB(A)					
304	.....					
305						
306						
307	.....					
308	5 X:135.88 Y:391.19 H:185.30 Nutzung:					
309	.....					
310	G 1.1.1	46.113	46.113	46.113	5.622	0.000
311	G 1.1.2	43.383	43.383	43.383	0.000	0.000
312	G 1.1.3	39.645	39.645	39.645	0.000	0.000
313	G 1.2	38.528	38.528	38.528	0.000	0.000
314	G 1.3 (nord)	35.419	35.419	35.419	0.000	0.000
315	G 1.3 (süd)	30.904	30.904	30.904	0.000	0.000
316	G 1.4	31.188	31.188	31.188	0.000	0.000
317	G 4	25.035	25.035	25.035	0.000	0.000
318	G 1.5	28.545	28.545	28.545	0.000	0.000
319	G 5.1	36.101	36.101	36.101	0.000	0.000
320	G 5.2	30.479	30.479	30.479	0.000	0.000
321	G 5.3	31.891	31.891	31.891	0.000	0.000
322	G 2	41.839	41.839	41.839	3.041	0.000
323	G 1.6	31.431	31.431	31.431	0.000	0.000
324	G 1.6.1	34.261	34.261	34.261	0.000	0.000

Nr.	S c h a l l q u e l l e	Pegel(t)	Pegel(n)	Pegel(s)	Reflex_%	Minderung
325	G 1.1 (süd)	39.924	39.924	39.924	2.576	0.000
326	G 1.1 (nord)	44.340	44.340	44.340	1.079	0.000
327	G 1.7 (ost)	37.966	37.966	37.966	0.000	0.000
328	G 1.7 (west)	29.641	29.641	29.641	0.000	0.000
329	G 3 (ost)	39.122	39.122	39.122	1.171	0.000
330	G 3 (west)	36.298	36.298	36.298	0.000	0.000
331	G 6	31.708	31.708	31.708	13.223	0.000
332	G 7	37.328	37.328	37.328	0.000	0.000
333	G 8 (ost)	45.591	45.591	45.591	0.000	0.000
334	G 8 (west)	37.175	37.175	37.175	4.091	0.000
335	G 8 (süd)	40.070	40.070	40.070	0.000	0.000
336	G 9	39.689	39.689	39.689	1.058	0.000

337 **Gesamtpegel tags 53.7 dB(A) nachts 53.7 dB(A) sonder 53.7 dB(A)**

338 .....

339

340

341 .....

342 **6 X:223.75 Y:368.27 H:176.00 Nutzung:**

343 .....

344	G 1.1.1	27.901	27.901	27.901	0.000	0.000
345	G 1.1.2	42.554	42.554	42.554	0.000	0.000
346	G 1.1.3	43.302	43.302	43.302	14.407	0.000
347	G 1.2	40.993	40.993	40.993	1.096	0.000
348	G 1.3 (nord)	36.839	36.839	36.839	0.000	0.000
349	G 1.3 (süd)	25.532	25.532	25.532	0.000	0.000
350	G 1.4	25.989	25.989	25.989	0.000	0.000
351	G 4	20.160	20.160	20.160	0.000	0.000
352	G 1.5	25.481	25.481	25.481	0.000	0.000
353	G 5.1	32.334	32.334	32.334	0.000	0.000
354	G 5.2	28.425	28.425	28.425	0.000	0.000
355	G 5.3	31.313	31.313	31.313	0.000	0.000
356	G 2	42.210	42.210	42.210	7.657	0.000
357	G 1.6	28.347	28.347	28.347	0.000	0.000
358	G 1.6.1	33.740	33.740	33.740	0.000	0.000
359	G 1.1 (süd)	40.484	40.484	40.484	15.195	0.000
360	G 1.1 (nord)	42.094	42.094	42.094	3.237	0.000
361	G 1.7 (ost)	36.328	36.328	36.328	0.000	0.000
362	G 1.7 (west)	27.944	27.944	27.944	0.000	0.000
363	G 3 (ost)	39.009	39.009	39.009	20.761	0.000
364	G 3 (west)	35.677	35.677	35.677	8.947	0.000
365	G 6	29.111	29.111	29.111	4.302	0.000
366	G 7	36.623	36.623	36.623	14.858	0.000
367	G 8 (ost)	26.562	26.562	26.562	0.000	0.000
368	G 8 (west)	0.000	0.000	0.000	0.000	0.000
369	G 8 (süd)	30.676	30.676	30.676	0.000	0.000
370	G 9	32.818	32.818	32.818	0.000	0.000

371 **Gesamtpegel tags 51.3 dB(A) nachts 51.3 dB(A) sonder 51.3 dB(A)**

372 .....

373

374

375 .....

376 **6 X:223.75 Y:368.27 H:178.80 Nutzung:**

377 .....

378	G 1.1.1	28.465	28.465	28.465	0.000	0.000

Nr.	S c h a l l q u e l l e	Pegel(t)	Pegel(n)	Pegel(s)	Reflex_%	Minderung
379	G 1.1.2	43.321	43.321	43.321	0.000	0.000
380	G 1.1.3	43.355	43.355	43.355	0.000	0.000
381	G 1.2	41.560	41.560	41.560	0.000	0.000
382	G 1.3 (nord)	38.120	38.120	38.120	0.000	0.000
383	G 1.3 (süd)	28.944	28.944	28.944	0.000	0.000
384	G 1.4	29.280	29.280	29.280	0.000	0.000
385	G 4	23.596	23.596	23.596	0.000	0.000
386	G 1.5	28.156	28.156	28.156	0.000	0.000
387	G 5.1	35.879	35.879	35.879	0.000	0.000
388	G 5.2	31.008	31.008	31.008	0.000	0.000
389	G 5.3	32.671	32.671	32.671	0.000	0.000
390	G 2	42.654	42.654	42.654	0.000	0.000
391	G 1.6	31.291	31.291	31.291	0.000	0.000
392	G 1.6.1	35.437	35.437	35.437	0.000	0.000
393	G 1.1 (süd)	40.461	40.461	40.461	0.000	0.000
394	G 1.1 (nord)	42.411	42.411	42.411	0.000	0.000
395	G 1.7 (ost)	36.735	36.735	36.735	0.000	0.000
396	G 1.7 (west)	28.199	28.199	28.199	0.000	0.000
397	G 3 (ost)	38.642	38.642	38.642	0.000	0.000
398	G 3 (west)	35.442	35.442	35.442	0.000	0.000
399	G 6	31.123	31.123	31.123	0.000	0.000
400	G 7	36.780	36.780	36.780	0.000	0.000
401	G 8 (ost)	26.909	26.909	26.909	0.000	0.000
402	G 8 (west)	0.000	0.000	0.000	0.000	0.000
403	G 8 (süd)	30.918	30.918	30.918	0.000	0.000
404	G 9	32.862	32.862	32.862	0.000	0.000

405 **Gesamtpegel tags 51.8 dB(A) nachts 51.8 dB(A) sonder 51.8 dB(A)**

406 .....

407

408

409 .....

410 **7 X:305.15 Y:366.67 H:175.50 Nutzung:**

411 .....

412	G 1.1.1	0.000	0.000	0.000	0.000	0.000
413	G 1.1.2	0.000	0.000	0.000	0.000	0.000
414	G 1.1.3	38.158	38.158	38.158	0.000	0.000
415	G 1.2	41.496	41.496	41.496	0.000	0.000
416	G 1.3 (nord)	40.125	40.125	40.125	0.000	0.000
417	G 1.3 (süd)	29.384	29.384	29.384	0.000	0.000
418	G 1.4	29.484	29.484	29.484	0.000	0.000
419	G 4	23.935	23.935	23.935	0.000	0.000
420	G 1.5	28.224	28.224	28.224	0.000	0.000
421	G 5.1	34.689	34.689	34.689	0.000	0.000
422	G 5.2	30.421	30.421	30.421	0.000	0.000
423	G 5.3	32.670	32.670	32.670	0.000	0.000
424	G 2	41.264	41.264	41.264	0.000	0.000
425	G 1.6	32.344	32.344	32.344	0.000	0.000
426	G 1.6.1	36.057	36.057	36.057	0.000	0.000
427	G 1.1 (süd)	37.638	37.638	37.638	0.000	0.000
428	G 1.1 (nord)	33.520	33.520	33.520	0.000	0.000
429	G 1.7 (ost)	31.101	31.101	31.101	0.000	0.000
430	G 1.7 (west)	23.770	23.770	23.770	0.000	0.000
431	G 3 (ost)	36.778	36.778	36.778	0.000	0.000
432	G 3 (west)	33.629	33.629	33.629	0.000	0.000

Nr.	S c h a l l q u e l l e	Pegel(t)	Pegel(n)	Pegel(s)	Reflex_%	Minderung
433	G 6	28.859	28.859	28.859	0.000	0.000
434	G 7	35.645	35.645	35.645	0.000	0.000
435	G 8 (ost)	0.000	0.000	0.000	0.000	0.000
436	G 8 (west)	0.000	0.000	0.000	0.000	0.000
437	G 8 (süd)	0.000	0.000	0.000	0.000	0.000
438	G 9	28.710	28.710	28.710	0.000	0.000
439	**Gesamtpegel tags 49.1 dB(A) nachts 49.1 dB(A) sonder 49.1 dB(A)**					
440	.....					
441						
442						
443	.....					
444	**7 X:305.15 Y:366.67 H:178.30 Nutzung:**					
445	.....					
446	G 1.1.1	0.000	0.000	0.000	0.000	0.000
447	G 1.1.2	0.000	0.000	0.000	0.000	0.000
448	G 1.1.3	38.744	38.744	38.744	0.000	0.000
449	G 1.2	42.154	42.154	42.154	0.000	0.000
450	G 1.3 (nord)	41.777	41.777	41.777	0.000	0.000
451	G 1.3 (süd)	34.020	34.020	34.020	0.000	0.000
452	G 1.4	33.739	33.739	33.739	0.000	0.000
453	G 4	27.316	27.316	27.316	0.000	0.000
454	G 1.5	30.998	30.998	30.998	0.000	0.000
455	G 5.1	37.046	37.046	37.046	0.000	0.000
456	G 5.2	31.784	31.784	31.784	0.000	0.000
457	G 5.3	33.182	33.182	33.182	0.000	0.000
458	G 2	42.148	42.148	42.148	0.000	0.000
459	G 1.6	34.441	34.441	34.441	0.000	0.000
460	G 1.6.1	37.617	37.617	37.617	0.000	0.000
461	G 1.1 (süd)	38.106	38.106	38.106	0.000	0.000
462	G 1.1 (nord)	33.893	33.893	33.893	0.000	0.000
463	G 1.7 (ost)	31.448	31.448	31.448	0.000	0.000
464	G 1.7 (west)	24.073	24.073	24.073	0.000	0.000
465	G 3 (ost)	37.276	37.276	37.276	0.000	0.000
466	G 3 (west)	33.786	33.786	33.786	0.000	0.000
467	G 6	30.886	30.886	30.886	0.000	0.000
468	G 7	36.011	36.011	36.011	0.000	0.000
469	G 8 (ost)	0.000	0.000	0.000	0.000	0.000
470	G 8 (west)	0.000	0.000	0.000	0.000	0.000
471	G 8 (süd)	0.000	0.000	0.000	0.000	0.000
472	G 9	28.567	28.567	28.567	0.000	0.000
473	**Gesamtpegel tags 50.1 dB(A) nachts 50.1 dB(A) sonder 50.1 dB(A)**					
474	.....					
475						
476						
477	.....					
478	**8 X:391.82 Y:398.62 H:170.00 Nutzung:**					
479	.....					
480	G 1.1.1	28.929	28.929	28.929	0.000	0.000
481	G 1.1.2	31.518	31.518	31.518	0.000	0.000
482	G 1.1.3	34.060	34.060	34.060	7.258	0.000
483	G 1.2	36.952	36.952	36.952	0.000	0.000
484	G 1.3 (nord)	39.698	39.698	39.698	0.000	0.000
485	G 1.3 (süd)	34.725	34.725	34.725	0.000	0.000
486	G 1.4	33.807	33.807	33.807	0.000	0.000

Nr.	S c h a l l q u e l l e	Pegel(t)	Pegel(n)	Pegel(s)	Reflex_%	Minderung
487	G 4	26.603	26.603	26.603	0.000	0.000
488	G 1.5	29.903	29.903	29.903	0.000	0.000
489	G 5.1	33.799	33.799	33.799	0.000	0.000
490	G 5.2	30.997	30.997	30.997	0.000	0.000
491	G 5.3	32.620	32.620	32.620	0.000	0.000
492	G 2	37.330	37.330	37.330	1.921	0.000
493	G 1.6	31.889	31.889	31.889	0.000	0.000
494	G 1.6.1	32.499	32.499	32.499	0.000	0.000
495	G 1.1 (süd)	34.522	34.522	34.522	8.162	0.000
496	G 1.1 (nord)	35.252	35.252	35.252	0.000	0.000
497	G 1.7 (ost)	31.668	31.668	31.668	0.000	0.000
498	G 1.7 (west)	24.116	24.116	24.116	0.000	0.000
499	G 3 (ost)	34.413	34.413	34.413	7.295	0.000
500	G 3 (west)	32.118	32.118	32.118	4.476	0.000
501	G 6	25.981	25.981	25.981	0.000	0.000
502	G 7	33.197	33.197	33.197	2.849	0.000
503	G 8 (ost)	35.195	35.195	35.195	0.000	0.000
504	G 8 (west)	28.283	28.283	28.283	0.000	0.000
505	G 8 (süd)	33.456	33.456	33.456	0.000	0.000
506	G 9	33.419	33.419	33.419	0.000	0.000

507 **Gesamtpegel tags 48.0 dB(A) nachts 48.0 dB(A) sonder 48.0 dB(A)**

508 .....

509

510

511 .....

512 **8 X:391.82 Y:398.62 H:172.80 Nutzung:**

513 .....

514	G 1.1.1	30.264	30.264	30.264	0.000	0.000
515	G 1.1.2	32.157	32.157	32.157	0.000	0.000
516	G 1.1.3	34.243	34.243	34.243	7.471	0.000
517	G 1.2	37.882	37.882	37.882	0.000	0.000
518	G 1.3 (nord)	40.314	40.314	40.314	0.000	0.000
519	G 1.3 (süd)	35.165	35.165	35.165	0.000	0.000
520	G 1.4	34.386	34.386	34.386	0.000	0.000
521	G 4	27.280	27.280	27.280	0.000	0.000
522	G 1.5	30.455	30.455	30.455	0.000	0.000
523	G 5.1	35.850	35.850	35.850	0.000	0.000
524	G 5.2	31.371	31.371	31.371	0.000	0.000
525	G 5.3	32.757	32.757	32.757	0.000	0.000
526	G 2	39.406	39.406	39.406	1.180	0.000
527	G 1.6	33.199	33.199	33.199	0.000	0.000
528	G 1.6.1	35.361	35.361	35.361	0.000	0.000
529	G 1.1 (süd)	34.540	34.540	34.540	8.232	0.000
530	G 1.1 (nord)	35.478	35.478	35.478	0.000	0.000
531	G 1.7 (ost)	31.730	31.730	31.730	0.000	0.000
532	G 1.7 (west)	24.054	24.054	24.054	0.000	0.000
533	G 3 (ost)	35.151	35.151	35.151	6.266	0.000
534	G 3 (west)	32.226	32.226	32.226	4.396	0.000
535	G 6	29.063	29.063	29.063	0.000	0.000
536	G 7	34.342	34.342	34.342	2.524	0.000
537	G 8 (ost)	35.805	35.805	35.805	0.000	0.000
538	G 8 (west)	30.134	30.134	30.134	0.000	0.000
539	G 8 (süd)	33.861	33.861	33.861	0.000	0.000
540	G 9	34.102	34.102	34.102	0.000	0.000

Nr.	S c h a l l q u e l l e	Pegel(t)	Pegel(n)	Pegel(s)	Reflex_%	Minderung
541	Gesamtpegel tags 48.9 dB(A) nachts 48.9 dB(A) sonder 48.9 dB(A)					
542	.....					
543						
544						
545	.....					
546	9 X:654.77 Y:222.31 H:175.50 Nutzung:					
547	.....					
548	G 1.1.1	24.314	24.314	24.314	0.000	0.000
549	G 1.1.2	24.805	24.805	24.805	0.000	0.000
550	G 1.1.3	26.510	26.510	26.510	0.000	0.000
551	G 1.2	31.618	31.618	31.618	0.000	0.000
552	G 1.3 (nord)	36.092	36.092	36.092	0.000	0.000
553	G 1.3 (süd)	35.236	35.236	35.236	0.000	0.000
554	G 1.4	37.426	37.426	37.426	0.000	0.000
555	G 4	30.511	30.511	30.511	0.000	0.000
556	G 1.5	31.786	31.786	31.786	0.000	0.000
557	G 5.1	36.957	36.957	36.957	0.000	0.000
558	G 5.2	33.444	33.444	33.444	0.000	0.000
559	G 5.3	33.552	33.552	33.552	0.000	0.000
560	G 2	37.117	37.117	37.117	0.000	0.000
561	G 1.6	32.510	32.510	32.510	0.000	0.000
562	G 1.6.1	32.296	32.296	32.296	0.000	0.000
563	G 1.1 (süd)	29.048	29.048	29.048	0.000	0.000
564	G 1.1 (nord)	29.205	29.205	29.205	0.000	0.000
565	G 1.7 (ost)	27.676	27.676	27.676	0.000	0.000
566	G 1.7 (west)	20.922	20.922	20.922	0.000	0.000
567	G 3 (ost)	32.394	32.394	32.394	0.000	0.000
568	G 3 (west)	29.615	29.615	29.615	0.000	0.000
569	G 6	29.370	29.370	29.370	0.000	0.000
570	G 7	32.781	32.781	32.781	0.858	0.000
571	G 8 (ost)	31.183	31.183	31.183	3.151	0.000
572	G 8 (west)	27.425	27.425	27.425	0.000	0.000
573	G 8 (süd)	30.071	30.071	30.071	0.000	0.000
574	G 9	32.342	32.342	32.342	0.000	0.000
575	Gesamtpegel tags 46.9 dB(A) nachts 46.9 dB(A) sonder 46.9 dB(A)					
576	.....					
577						
578						
579	.....					
580	9 X:654.77 Y:222.31 H:178.30 Nutzung:					
581	.....					
582	G 1.1.1	24.479	24.479	24.479	0.000	0.000
583	G 1.1.2	25.026	25.026	25.026	0.000	0.000
584	G 1.1.3	26.619	26.619	26.619	0.000	0.000
585	G 1.2	31.776	31.776	31.776	0.000	0.000
586	G 1.3 (nord)	36.273	36.273	36.273	0.000	0.000
587	G 1.3 (süd)	35.432	35.432	35.432	0.000	0.000
588	G 1.4	37.623	37.623	37.623	0.000	0.000
589	G 4	30.673	30.673	30.673	0.000	0.000
590	G 1.5	31.940	31.940	31.940	0.000	0.000
591	G 5.1	37.080	37.080	37.080	0.000	0.000
592	G 5.2	33.584	33.584	33.584	0.000	0.000
593	G 5.3	33.794	33.794	33.794	0.000	0.000
594	G 2	37.236	37.236	37.236	0.000	0.000

Nr.	S_c_h_a_l_l_q_u_e_l_l_e	Pegel(t)	Pegel(n)	Pegel(s)	Reflex_%	Minderung
595	G 1.6	32.667	32.667	32.667	0.000	0.000
596	G 1.6.1	32.456	32.456	32.456	0.000	0.000
597	G 1.1 (süd)	29.295	29.295	29.295	0.000	0.000
598	G 1.1 (nord)	29.408	29.408	29.408	0.000	0.000
599	G 1.7 (ost)	27.815	27.815	27.815	0.000	0.000
600	G 1.7 (west)	21.023	21.023	21.023	0.000	0.000
601	G 3 (ost)	32.505	32.505	32.505	0.000	0.000
602	G 3 (west)	29.689	29.689	29.689	0.000	0.000
603	G 6	29.466	29.466	29.466	0.000	0.000
604	G 7	32.831	32.831	32.831	0.000	0.000
605	G 8 (ost)	31.418	31.418	31.418	3.029	0.000
606	G 8 (west)	27.530	27.530	27.530	0.000	0.000
607	G 8 (süd)	30.271	30.271	30.271	0.000	0.000
608	G 9	32.430	32.430	32.430	0.000	0.000

609 **Gesamtpegel tags 47.0 dB(A) nachts 47.0 dB(A) sonder 47.0 dB(A)**

610 .....

611

612

613 .....

614 **10 X:684.03 Y:173.34 H:180.50 Nutzung:**

615 .....

616	G 1.1.1	25.619	25.619	25.619	40.702	0.000
617	G 1.1.2	26.390	26.390	26.390	40.465	0.000
618	G 1.1.3	28.106	28.106	28.106	40.693	0.000
619	G 1.2	33.298	33.298	33.298	40.568	0.000
620	G 1.3 (nord)	37.198	37.198	37.198	38.321	0.000
621	G 1.3 (süd)	34.653	34.653	34.653	0.000	0.000
622	G 1.4	37.652	37.652	37.652	0.000	0.000
623	G 4	31.099	31.099	31.099	0.000	0.000
624	G 1.5	31.895	31.895	31.895	0.000	0.000
625	G 5.1	37.116	37.116	37.116	0.000	0.000
626	G 5.2	33.647	33.647	33.647	0.000	0.000
627	G 5.3	34.314	34.314	34.314	0.000	0.000
628	G 2	36.840	36.840	36.840	2.336	0.000
629	G 1.6	32.113	32.113	32.113	0.000	0.000
630	G 1.6.1	32.706	32.706	32.706	21.601	0.000
631	G 1.1 (süd)	30.458	30.458	30.458	33.302	0.000
632	G 1.1 (nord)	31.295	31.295	31.295	40.907	0.000
633	G 1.7 (ost)	27.623	27.623	27.623	2.195	0.000
634	G 1.7 (west)	20.852	20.852	20.852	0.000	0.000
635	G 3 (ost)	32.116	32.116	32.116	0.000	0.000
636	G 3 (west)	29.346	29.346	29.346	0.000	0.000
637	G 6	29.458	29.458	29.458	0.000	0.000
638	G 7	32.728	32.728	32.728	0.000	0.000
639	G 8 (ost)	33.005	33.005	33.005	39.184	0.000
640	G 8 (west)	29.765	29.765	29.765	42.629	0.000
641	G 8 (süd)	30.612	30.612	30.612	14.750	0.000
642	G 9	32.386	32.386	32.386	5.110	0.000

643 **Gesamtpegel tags 47.3 dB(A) nachts 47.3 dB(A) sonder 47.3 dB(A)**

644 .....

645

646

647 .....

648 **10 X:684.03 Y:173.34 H:183.30 Nutzung:**

Nr.	S c h a l l q u e l l e	Pegel(t)	Pegel(n)	Pegel(s)	Reflex_%	Minderung
649	.....					
650	G 1.1.1	23.627	23.627	23.627	0.000	0.000
651	G 1.1.2	24.122	24.122	24.122	0.000	0.000
652	G 1.1.3	26.004	26.004	26.004	0.000	0.000
653	G 1.2	31.182	31.182	31.182	0.000	0.000
654	G 1.3 (nord)	35.258	35.258	35.258	0.000	0.000
655	G 1.3 (süd)	34.832	34.832	34.832	0.000	0.000
656	G 1.4	37.847	37.847	37.847	0.000	0.000
657	G 4	31.265	31.265	31.265	0.000	0.000
658	G 1.5	32.046	32.046	32.046	0.000	0.000
659	G 5.1	37.238	37.238	37.238	0.000	0.000
660	G 5.2	33.795	33.795	33.795	0.000	0.000
661	G 5.3	34.538	34.538	34.538	0.000	0.000
662	G 2	36.849	36.849	36.849	0.000	0.000
663	G 1.6	32.260	32.260	32.260	0.000	0.000
664	G 1.6.1	31.791	31.791	31.791	0.000	0.000
665	G 1.1 (süd)	28.796	28.796	28.796	0.000	0.000
666	G 1.1 (nord)	29.174	29.174	29.174	0.000	0.000
667	G 1.7 (ost)	27.604	27.604	27.604	0.000	0.000
668	G 1.7 (west)	20.922	20.922	20.922	0.000	0.000
669	G 3 (ost)	32.202	32.202	32.202	0.000	0.000
670	G 3 (west)	29.418	29.418	29.418	0.000	0.000
671	G 6	29.553	29.553	29.553	0.000	0.000
672	G 7	32.804	32.804	32.804	0.000	0.000
673	G 8 (ost)	31.045	31.045	31.045	2.514	0.000
674	G 8 (west)	27.507	27.507	27.507	2.833	0.000
675	G 8 (süd)	29.997	29.997	29.997	0.000	0.000
676	G 9	32.261	32.261	32.261	0.000	0.000
677	**Gesamtpegel tags 46.8 dB(A) nachts 46.8 dB(A) sonder 46.8 dB(A)**					
678	.....					
679						
680						

Schallquelle -> Name der Teilschallquelle die durch Kommentare mit Schrägstrich "S" in Straße/Schiene/Quellen angefordert wurden.
Pegel(t) -> Teilpegel im Zeitbereich tags in dB
Pegel(n) -> Teilpegel im Zeitbereich nachts in dB
Pegel(s) -> Teilpegel im Zeitbereich Sonder in dB
Reflex_% -> Anteil des reflektierten Schalls am Gesamtpegel in %
Minderung -> Übetrag der Minderung aus der Teilquellmaske in dB

Nr.	S c h a l l q u e l l e	Pegel(t)	Pegel(n)	Pegel(s)	Reflex_%	Minderung
1	Industriegebiet mit Lw '' = 65 dB(A).....					
2	1 X:-76.38 Y:475.92 H:188.50 Nutzung:					
3	.....					
4	G 1.1.1	0.000	0.000	0.000	0.000	0.000
5	G 1.1.2	0.000	0.000	0.000	0.000	0.000
6	G 1.1.3	0.000	0.000	0.000	0.000	0.000
7	G 1.2	0.000	0.000	0.000	0.000	0.000
8	G 1.3 (nord)	0.000	0.000	0.000	0.000	0.000
9	G 1.3 (süd)	0.000	0.000	0.000	0.000	0.000
10	G 1.4	0.000	0.000	0.000	0.000	0.000
11	G 4	0.000	0.000	0.000	0.000	0.000
12	G 1.5	0.000	0.000	0.000	0.000	0.000
13	G 5.1	0.000	0.000	0.000	0.000	0.000
14	G 5.2	0.000	0.000	0.000	0.000	0.000
15	G 5.3	0.000	0.000	0.000	0.000	0.000
16	G 2	0.000	0.000	0.000	0.000	0.000
17	G 1.6	0.000	0.000	0.000	0.000	0.000
18	G 1.6.1	0.000	0.000	0.000	0.000	0.000
19	G 1.1 (süd)	0.000	0.000	0.000	0.000	0.000
20	G 1.1 (nord)	0.000	0.000	0.000	0.000	0.000
21	G 1.7 (ost)	35.142	35.142	35.142	0.000	0.000
22	G 1.7 (west)	32.912	32.912	32.912	0.000	0.000
23	G 3 (ost)	33.186	33.186	33.186	0.000	0.000
24	G 3 (west)	39.704	39.704	39.704	2.387	0.000
25	G 6	0.000	0.000	0.000	0.000	0.000
26	G 7	42.361	42.361	42.361	23.562	0.000
27	G 8 (ost)	49.013	49.013	49.013	20.545	0.000
28	G 8 (west)	48.182	48.182	48.182	14.303	0.000
29	G 8 (süd)	48.289	48.289	48.289	35.658	0.000
30	G 9	48.606	48.606	48.606	33.121	0.000
31	Gesamtpegel tags 55.0 dB(A) nachts 55.0 dB(A) sonder 55.0 dB(A)					
32	.....					
33						
34						
35	.....					
36	1 X:-76.38 Y:475.92 H:191.30 Nutzung:					
37	.....					
38	G 1.1.1	0.000	0.000	0.000	0.000	0.000
39	G 1.1.2	0.000	0.000	0.000	0.000	0.000
40	G 1.1.3	0.000	0.000	0.000	0.000	0.000
41	G 1.2	0.000	0.000	0.000	0.000	0.000
42	G 1.3 (nord)	0.000	0.000	0.000	0.000	0.000
43	G 1.3 (süd)	0.000	0.000	0.000	0.000	0.000
44	G 1.4	0.000	0.000	0.000	0.000	0.000
45	G 4	0.000	0.000	0.000	0.000	0.000
46	G 1.5	0.000	0.000	0.000	0.000	0.000
47	G 5.1	0.000	0.000	0.000	0.000	0.000
48	G 5.2	0.000	0.000	0.000	0.000	0.000
49	G 5.3	0.000	0.000	0.000	0.000	0.000
50	G 2	0.000	0.000	0.000	0.000	0.000
51	G 1.6	0.000	0.000	0.000	0.000	0.000
52	G 1.6.1	0.000	0.000	0.000	0.000	0.000
53	G 1.1 (süd)	0.000	0.000	0.000	0.000	0.000
54	G 1.1 (nord)	0.000	0.000	0.000	0.000	0.000

Nr.	S_c_h_a_l_l_q_u_e_l_l_e	Pegel(t)	Pegel(n)	Pegel(s)	Reflex_%	Minderung
55	G 1.7 (ost)	36.449	36.449	36.449	0.000	0.000
56	G 1.7 (west)	33.059	33.059	33.059	0.000	0.000
57	G 3 (ost)	34.886	34.886	34.886	0.000	0.000
58	G 3 (west)	39.722	39.722	39.722	0.000	0.000
59	G 6	0.000	0.000	0.000	0.000	0.000
60	G 7	41.551	41.551	41.551	0.000	0.000
61	G 8 (ost)	48.384	48.384	48.384	0.000	0.000
62	G 8 (west)	47.816	47.816	47.816	0.000	0.000
63	G 8 (süd)	46.577	46.577	46.577	0.000	0.000
64	G 9	47.087	47.087	47.087	0.000	0.000
65	**Gesamtpegel tags 54.1 dB(A) nachts 54.1 dB(A) sonder 54.1 dB(A)**					
66	.....					
67						
68						
69	.....					
70	**2 X:-43.87 Y:425.77 H:190.50 Nutzung:**					
71	.....					
72	G 1.1.1	41.433	41.433	41.433	7.155	0.000
73	G 1.1.2	34.751	34.751	34.751	6.727	0.000
74	G 1.1.3	35.345	35.345	35.345	5.653	0.000
75	G 1.2	35.857	35.857	35.857	0.000	0.000
76	G 1.3 (nord)	28.710	28.710	28.710	4.626	0.000
77	G 1.3 (süd)	32.156	32.156	32.156	4.877	0.000
78	G 1.4	33.000	33.000	33.000	0.000	0.000
79	G 4	27.213	27.213	27.213	0.000	0.000
80	G 1.5	30.376	30.376	30.376	0.000	0.000
81	G 5.1	38.399	38.399	38.399	0.000	0.000
82	G 5.2	33.164	33.164	33.164	0.000	0.000
83	G 5.3	34.873	34.873	34.873	0.000	0.000
84	G 2	42.550	42.550	42.550	0.000	0.000
85	G 1.6	32.557	32.557	32.557	0.000	0.000
86	G 1.6.1	34.498	34.498	34.498	1.921	0.000
87	G 1.1 (süd)	39.304	39.304	39.304	0.000	0.000
88	G 1.1 (nord)	43.432	43.432	43.432	0.000	0.000
89	G 1.7 (ost)	41.761	41.761	41.761	0.000	0.000
90	G 1.7 (west)	34.836	34.836	34.836	0.000	0.000
91	G 3 (ost)	41.988	41.988	41.988	0.000	0.000
92	G 3 (west)	41.218	41.218	41.218	0.000	0.000
93	G 6	34.061	34.061	34.061	0.000	0.000
94	G 7	42.656	42.656	42.656	0.000	0.000
95	G 8 (ost)	52.789	52.789	52.789	0.482	0.000
96	G 8 (west)	47.906	47.906	47.906	0.000	0.000
97	G 8 (süd)	48.229	48.229	48.229	0.000	0.000
98	G 9	47.624	47.624	47.624	0.000	0.000
99	**Gesamtpegel tags 57.3 dB(A) nachts 57.3 dB(A) sonder 57.3 dB(A)**					
100	.....					
101						
102						
103	.....					
104	**2 X:-43.87 Y:425.77 H:193.30 Nutzung:**					
105	.....					
106	G 1.1.1	41.737	41.737	41.737	7.087	0.000
107	G 1.1.2	35.736	35.736	35.736	5.632	0.000
108	G 1.1.3	35.722	35.722	35.722	3.016	0.000

Nr.	S c h a l l q u e l l e	Pegel(t)	Pegel(n)	Pegel(s)	Reflex_%	Minderung
109	G 1.2	36.113	36.113	36.113	0.000	0.000
110	G 1.3 (nord)	29.928	29.928	29.928	0.000	0.000
111	G 1.3 (süd)	32.233	32.233	32.233	0.000	0.000
112	G 1.4	33.037	33.037	33.037	0.000	0.000
113	G 4	27.217	27.217	27.217	0.000	0.000
114	G 1.5	30.368	30.368	30.368	0.000	0.000
115	G 5.1	38.387	38.387	38.387	0.000	0.000
116	G 5.2	33.136	33.136	33.136	0.000	0.000
117	G 5.3	35.006	35.006	35.006	0.000	0.000
118	G 2	42.684	42.684	42.684	0.000	0.000
119	G 1.6	32.604	32.604	32.604	0.000	0.000
120	G 1.6.1	34.487	34.487	34.487	0.000	0.000
121	G 1.1 (süd)	39.476	39.476	39.476	0.000	0.000
122	G 1.1 (nord)	43.661	43.661	43.661	0.000	0.000
123	G 1.7 (ost)	41.962	41.962	41.962	0.000	0.000
124	G 1.7 (west)	35.012	35.012	35.012	0.000	0.000
125	G 3 (ost)	42.136	42.136	42.136	0.000	0.000
126	G 3 (west)	41.362	41.362	41.362	0.000	0.000
127	G 6	34.098	34.098	34.098	0.000	0.000
128	G 7	42.754	42.754	42.754	0.000	0.000
129	G 8 (ost)	53.239	53.239	53.239	0.457	0.000
130	G 8 (west)	48.157	48.157	48.157	0.000	0.000
131	G 8 (süd)	48.475	48.475	48.475	0.000	0.000
132	G 9	47.776	47.776	47.776	0.000	0.000

133 **Gesamtpegel tags 57.6 dB(A) nachts 57.6 dB(A) sonder 57.6 dB(A)**

134 .....

135

136

137 .....

138 **3 X:24.66 Y:395.95 H:187.00 Nutzung:**

139 .....

140	G 1.1.1	46.782	46.782	46.782	6.457	0.000
141	G 1.1.2	40.369	40.369	40.369	0.000	0.000
142	G 1.1.3	38.935	38.935	38.935	0.000	0.000
143	G 1.2	39.346	39.346	39.346	0.000	0.000
144	G 1.3 (nord)	37.314	37.314	37.314	0.000	0.000
145	G 1.3 (süd)	33.556	33.556	33.556	0.000	0.000
146	G 1.4	33.822	33.822	33.822	0.000	0.000
147	G 4	28.460	28.460	28.460	0.000	0.000
148	G 1.5	31.769	31.769	31.769	0.000	0.000
149	G 5.1	39.751	39.751	39.751	0.000	0.000
150	G 5.2	34.380	34.380	34.380	0.000	0.000
151	G 5.3	35.739	35.739	35.739	0.000	0.000
152	G 2	44.519	44.519	44.519	0.000	0.000
153	G 1.6	34.091	34.091	34.091	0.000	0.000
154	G 1.6.1	36.160	36.160	36.160	0.000	0.000
155	G 1.1 (süd)	41.972	41.972	41.972	0.000	0.000
156	G 1.1 (nord)	47.058	47.058	47.058	0.000	0.000
157	G 1.7 (ost)	43.617	43.617	43.617	0.000	0.000
158	G 1.7 (west)	35.771	35.771	35.771	0.000	0.000
159	G 3 (ost)	43.557	43.557	43.557	0.000	0.000
160	G 3 (west)	42.058	42.058	42.058	0.000	0.000
161	G 6	35.280	35.280	35.280	0.000	0.000
162	G 7	42.779	42.779	42.779	0.000	0.000

Nr.	Schallquelle	Pegel(t)	Pegel(n)	Pegel(s)	Reflex_%	Minderung
163	G 8 (ost)	54.410	54.410	54.410	0.670	0.000
164	G 8 (west)	45.290	45.290	45.290	0.000	0.000
165	G 8 (süd)	47.843	47.843	47.843	0.000	0.000
166	G 9	46.700	46.700	46.700	0.000	0.000
167	**Gesamtpegel tags 58.5 dB(A) nachts 58.5 dB(A) sonder 58.5 dB(A)**					
168	.....					
169						
170						
171	.....					
172	**3 X:24.66 Y:395.95 H:189.80 Nutzung:**					
173	.....					
174	G 1.1.1	47.348	47.348	47.348	6.282	0.000
175	G 1.1.2	40.838	40.838	40.838	0.000	0.000
176	G 1.1.3	39.191	39.191	39.191	0.000	0.000
177	G 1.2	39.714	39.714	39.714	0.000	0.000
178	G 1.3 (nord)	37.393	37.393	37.393	0.000	0.000
179	G 1.3 (süd)	33.829	33.829	33.829	0.000	0.000
180	G 1.4	34.364	34.364	34.364	0.000	0.000
181	G 4	28.480	28.480	28.480	0.000	0.000
182	G 1.5	31.798	31.798	31.798	0.000	0.000
183	G 5.1	39.763	39.763	39.763	0.000	0.000
184	G 5.2	34.348	34.348	34.348	0.000	0.000
185	G 5.3	36.019	36.019	36.019	0.000	0.000
186	G 2	44.722	44.722	44.722	0.000	0.000
187	G 1.6	34.240	34.240	34.240	0.000	0.000
188	G 1.6.1	36.433	36.433	36.433	0.000	0.000
189	G 1.1 (süd)	42.254	42.254	42.254	0.000	0.000
190	G 1.1 (nord)	47.412	47.412	47.412	0.000	0.000
191	G 1.7 (ost)	43.868	43.868	43.868	0.000	0.000
192	G 1.7 (west)	35.968	35.968	35.968	0.000	0.000
193	G 3 (ost)	43.734	43.734	43.734	0.000	0.000
194	G 3 (west)	42.216	42.216	42.216	0.000	0.000
195	G 6	35.327	35.327	35.327	0.000	0.000
196	G 7	43.018	43.018	43.018	0.000	0.000
197	G 8 (ost)	54.964	54.964	54.964	0.000	0.000
198	G 8 (west)	45.751	45.751	45.751	0.000	0.000
199	G 8 (süd)	48.076	48.076	48.076	0.000	0.000
200	G 9	46.930	46.930	46.930	0.000	0.000
201	**Gesamtpegel tags 58.9 dB(A) nachts 58.9 dB(A) sonder 58.9 dB(A)**					
202	.....					
203						
204						
205	.....					
206	**4 X:77.24 Y:408.06 H:183.00 Nutzung:**					
207	.....					
208	G 1.1.1	47.918	47.918	47.918	2.026	0.000
209	G 1.1.2	43.185	43.185	43.185	0.000	0.000
210	G 1.1.3	40.809	40.809	40.809	0.000	0.000
211	G 1.2	40.752	40.752	40.752	0.000	0.000
212	G 1.3 (nord)	38.340	38.340	38.340	0.000	0.000
213	G 1.3 (süd)	34.173	34.173	34.173	0.000	0.000
214	G 1.4	34.832	34.832	34.832	0.000	0.000
215	G 4	28.948	28.948	28.948	0.000	0.000
216	G 1.5	32.250	32.250	32.250	0.000	0.000

Nr.	S c h a l l q u e l l e	Pegel(t)	Pegel(n)	Pegel(s)	Reflex_%	Minderung
217	G 5.1	39.433	39.433	39.433	0.000	0.000
218	G 5.2	34.532	34.532	34.532	0.000	0.000
219	G 5.3	35.949	35.949	35.949	0.000	0.000
220	G 2	44.711	44.711	44.711	0.000	0.000
221	G 1.6	34.945	34.945	34.945	0.000	0.000
222	G 1.6.1	37.244	37.244	37.244	0.000	0.000
223	G 1.1 (süd)	42.326	42.326	42.326	0.000	0.000
224	G 1.1 (nord)	47.191	47.191	47.191	2.698	0.000
225	G 1.7 (ost)	43.268	43.268	43.268	5.725	0.000
226	G 1.7 (west)	34.810	34.810	34.810	0.000	0.000
227	G 3 (ost)	43.352	43.352	43.352	0.000	0.000
228	G 3 (west)	41.629	41.629	41.629	6.073	0.000
229	G 6	34.654	34.654	34.654	0.000	0.000
230	G 7	42.323	42.323	42.323	4.894	0.000
231	G 8 (ost)	51.449	51.449	51.449	0.247	0.000
232	G 8 (west)	36.621	36.621	36.621	60.222	0.000
233	G 8 (süd)	45.860	45.860	45.860	0.000	0.000
234	G 9	44.634	44.634	44.634	0.113	0.000

235 **Gesamtpegel tags 57.3 dB(A) nachts 57.3 dB(A) sonder 57.3 dB(A)**

236 .....

237

238

239 .....

240 **4 X:77.24 Y:408.06 H:185.80 Nutzung:**

241 .....

242	G 1.1.1	48.574	48.574	48.574	1.954	0.000
243	G 1.1.2	43.582	43.582	43.582	0.000	0.000
244	G 1.1.3	41.094	41.094	41.094	0.000	0.000
245	G 1.2	40.986	40.986	40.986	0.000	0.000
246	G 1.3 (nord)	38.495	38.495	38.495	0.000	0.000
247	G 1.3 (süd)	34.493	34.493	34.493	0.000	0.000
248	G 1.4	34.975	34.975	34.975	0.000	0.000
249	G 4	29.004	29.004	29.004	0.000	0.000
250	G 1.5	32.375	32.375	32.375	0.000	0.000
251	G 5.1	40.090	40.090	40.090	0.000	0.000
252	G 5.2	34.691	34.691	34.691	0.000	0.000
253	G 5.3	36.133	36.133	36.133	0.000	0.000
254	G 2	45.078	45.078	45.078	0.000	0.000
255	G 1.6	34.979	34.979	34.979	0.000	0.000
256	G 1.6.1	37.384	37.384	37.384	0.000	0.000
257	G 1.1 (süd)	42.622	42.622	42.622	0.000	0.000
258	G 1.1 (nord)	47.835	47.835	47.835	2.551	0.000
259	G 1.7 (ost)	43.248	43.248	43.248	0.000	0.000
260	G 1.7 (west)	34.990	34.990	34.990	0.000	0.000
261	G 3 (ost)	43.563	43.563	43.563	0.000	0.000
262	G 3 (west)	41.509	41.509	41.509	0.000	0.000
263	G 6	35.349	35.349	35.349	0.000	0.000
264	G 7	42.266	42.266	42.266	0.000	0.000
265	G 8 (ost)	51.916	51.916	51.916	0.000	0.000
266	G 8 (west)	33.565	33.565	33.565	13.962	0.000
267	G 8 (süd)	46.130	46.130	46.130	0.000	0.000
268	G 9	44.839	44.839	44.839	0.197	0.000

269 **Gesamtpegel tags 57.7 dB(A) nachts 57.7 dB(A) sonder 57.7 dB(A)**

270 .....

Nr.	Schallquelle	Pegel(t)	Pegel(n)	Pegel(s)	Reflex_%	Minderung
271						
272						
273	.....					
274	5 X:135.88 Y:391.19 H:182.50 Nutzung:					
275	.....					
276	G 1.1.1	50.303	50.303	50.303	5.695	0.000
277	G 1.1.2	47.726	47.726	47.726	0.000	0.000
278	G 1.1.3	44.233	44.233	44.233	0.000	0.000
279	G 1.2	43.202	43.202	43.202	0.000	0.000
280	G 1.3 (nord)	40.192	40.192	40.192	0.000	0.000
281	G 1.3 (süd)	35.424	35.424	35.424	0.000	0.000
282	G 1.4	36.047	36.047	36.047	0.000	0.000
283	G 4	30.013	30.013	30.013	0.000	0.000
284	G 1.5	33.445	33.445	33.445	0.000	0.000
285	G 5.1	41.040	41.040	41.040	0.000	0.000
286	G 5.2	35.487	35.487	35.487	0.000	0.000
287	G 5.3	36.727	36.727	36.727	0.000	0.000
288	G 2	46.634	46.634	46.634	3.033	0.000
289	G 1.6	36.376	36.376	36.376	0.000	0.000
290	G 1.6.1	39.044	39.044	39.044	0.000	0.000
291	G 1.1 (süd)	44.621	44.621	44.621	2.583	0.000
292	G 1.1 (nord)	48.554	48.554	48.554	1.173	0.000
293	G 1.7 (ost)	42.704	42.704	42.704	0.000	0.000
294	G 1.7 (west)	34.427	34.427	34.427	0.000	0.000
295	G 3 (ost)	43.891	43.891	43.891	1.233	0.000
296	G 3 (west)	41.112	41.112	41.112	0.000	0.000
297	G 6	36.592	36.592	36.592	12.964	0.000
298	G 7	41.614	41.614	41.614	0.000	0.000
299	G 8 (ost)	50.237	50.237	50.237	0.000	0.000
300	G 8 (west)	41.788	41.788	41.788	4.426	0.000
301	G 8 (süd)	44.876	44.876	44.876	0.000	0.000
302	G 9	44.360	44.360	44.360	0.966	0.000
303	Gesamtpegel tags 58.3 dB(A) nachts 58.3 dB(A) sonder 58.3 dB(A)					
304	.....					
305						
306						
307	.....					
308	5 X:135.88 Y:391.19 H:185.30 Nutzung:					
309	.....					
310	G 1.1.1	51.113	51.113	51.113	5.622	0.000
311	G 1.1.2	48.383	48.383	48.383	0.000	0.000
312	G 1.1.3	44.645	44.645	44.645	0.000	0.000
313	G 1.2	43.528	43.528	43.528	0.000	0.000
314	G 1.3 (nord)	40.419	40.419	40.419	0.000	0.000
315	G 1.3 (süd)	35.904	35.904	35.904	0.000	0.000
316	G 1.4	36.188	36.188	36.188	0.000	0.000
317	G 4	30.035	30.035	30.035	0.000	0.000
318	G 1.5	33.545	33.545	33.545	0.000	0.000
319	G 5.1	41.101	41.101	41.101	0.000	0.000
320	G 5.2	35.479	35.479	35.479	0.000	0.000
321	G 5.3	36.891	36.891	36.891	0.000	0.000
322	G 2	46.839	46.839	46.839	3.041	0.000
323	G 1.6	36.431	36.431	36.431	0.000	0.000
324	G 1.6.1	39.261	39.261	39.261	0.000	0.000

Nr.	Schallquelle	Pegel(t)	Pegel(n)	Pegel(s)	Reflex_%	Minderung
325	G 1.1 (süd)	44.924	44.924	44.924	2.576	0.000
326	G 1.1 (nord)	49.340	49.340	49.340	1.079	0.000
327	G 1.7 (ost)	42.966	42.966	42.966	0.000	0.000
328	G 1.7 (west)	34.641	34.641	34.641	0.000	0.000
329	G 3 (ost)	44.122	44.122	44.122	1.171	0.000
330	G 3 (west)	41.298	41.298	41.298	0.000	0.000
331	G 6	36.708	36.708	36.708	13.223	0.000
332	G 7	42.328	42.328	42.328	0.000	0.000
333	G 8 (ost)	50.591	50.591	50.591	0.000	0.000
334	G 8 (west)	42.175	42.175	42.175	4.091	0.000
335	G 8 (süd)	45.070	45.070	45.070	0.000	0.000
336	G 9	44.689	44.689	44.689	1.058	0.000

337 **Gesamtpegel tags 58.7 dB(A) nachts 58.7 dB(A) sonder 58.7 dB(A)**

338 .....

339

340

341 .....

342 **6 X:223.75 Y:368.27 H:176.00 Nutzung:**

343 .....

344	G 1.1.1	32.901	32.901	32.901	0.000	0.000
345	G 1.1.2	47.554	47.554	47.554	0.000	0.000
346	G 1.1.3	48.302	48.302	48.302	14.407	0.000
347	G 1.2	45.993	45.993	45.993	1.096	0.000
348	G 1.3 (nord)	41.839	41.839	41.839	0.000	0.000
349	G 1.3 (süd)	30.532	30.532	30.532	0.000	0.000
350	G 1.4	30.989	30.989	30.989	0.000	0.000
351	G 4	25.160	25.160	25.160	0.000	0.000
352	G 1.5	30.481	30.481	30.481	0.000	0.000
353	G 5.1	37.334	37.334	37.334	0.000	0.000
354	G 5.2	33.425	33.425	33.425	0.000	0.000
355	G 5.3	36.313	36.313	36.313	0.000	0.000
356	G 2	47.210	47.210	47.210	7.657	0.000
357	G 1.6	33.347	33.347	33.347	0.000	0.000
358	G 1.6.1	38.740	38.740	38.740	0.000	0.000
359	G 1.1 (süd)	45.484	45.484	45.484	15.195	0.000
360	G 1.1 (nord)	47.094	47.094	47.094	3.237	0.000
361	G 1.7 (ost)	41.328	41.328	41.328	0.000	0.000
362	G 1.7 (west)	32.944	32.944	32.944	0.000	0.000
363	G 3 (ost)	44.009	44.009	44.009	20.761	0.000
364	G 3 (west)	40.677	40.677	40.677	8.947	0.000
365	G 6	34.111	34.111	34.111	4.302	0.000
366	G 7	41.623	41.623	41.623	14.858	0.000
367	G 8 (ost)	31.562	31.562	31.562	0.000	0.000
368	G 8 (west)	0.000	0.000	0.000	0.000	0.000
369	G 8 (süd)	35.676	35.676	35.676	0.000	0.000
370	G 9	37.818	37.818	37.818	0.000	0.000

371 **Gesamtpegel tags 56.3 dB(A) nachts 56.3 dB(A) sonder 56.3 dB(A)**

372 .....

373

374

375 .....

376 **6 X:223.75 Y:368.27 H:178.80 Nutzung:**

377 .....

378	G 1.1.1	33.465	33.465	33.465	0.000	0.000

Nr.	S c h a l l q u e l l e	Pegel(t)	Pegel(n)	Pegel(s)	Reflex_%	Minderung
379	G 1.1.2	48.321	48.321	48.321	0.000	0.000
380	G 1.1.3	48.355	48.355	48.355	0.000	0.000
381	G 1.2	46.560	46.560	46.560	0.000	0.000
382	G 1.3 (nord)	43.120	43.120	43.120	0.000	0.000
383	G 1.3 (süd)	33.944	33.944	33.944	0.000	0.000
384	G 1.4	34.280	34.280	34.280	0.000	0.000
385	G 4	28.596	28.596	28.596	0.000	0.000
386	G 1.5	33.156	33.156	33.156	0.000	0.000
387	G 5.1	40.879	40.879	40.879	0.000	0.000
388	G 5.2	36.008	36.008	36.008	0.000	0.000
389	G 5.3	37.671	37.671	37.671	0.000	0.000
390	G 2	47.654	47.654	47.654	0.000	0.000
391	G 1.6	36.291	36.291	36.291	0.000	0.000
392	G 1.6.1	40.437	40.437	40.437	0.000	0.000
393	G 1.1 (süd)	45.461	45.461	45.461	0.000	0.000
394	G 1.1 (nord)	47.411	47.411	47.411	0.000	0.000
395	G 1.7 (ost)	41.735	41.735	41.735	0.000	0.000
396	G 1.7 (west)	33.199	33.199	33.199	0.000	0.000
397	G 3 (ost)	43.642	43.642	43.642	0.000	0.000
398	G 3 (west)	40.442	40.442	40.442	0.000	0.000
399	G 6	36.123	36.123	36.123	0.000	0.000
400	G 7	41.780	41.780	41.780	0.000	0.000
401	G 8 (ost)	31.909	31.909	31.909	0.000	0.000
402	G 8 (west)	0.000	0.000	0.000	0.000	0.000
403	G 8 (süd)	35.918	35.918	35.918	0.000	0.000
404	G 9	37.862	37.862	37.862	0.000	0.000

405 **Gesamtpegel tags 56.8 dB(A) nachts 56.8 dB(A) sonder 56.8 dB(A)**

406 .....

407

408

409 .....

410 **7 X:305.15 Y:366.67 H:175.50 Nutzung:**

411 .....

412	G 1.1.1	0.000	0.000	0.000	0.000	0.000
413	G 1.1.2	0.000	0.000	0.000	0.000	0.000
414	G 1.1.3	43.158	43.158	43.158	0.000	0.000
415	G 1.2	46.496	46.496	46.496	0.000	0.000
416	G 1.3 (nord)	45.125	45.125	45.125	0.000	0.000
417	G 1.3 (süd)	34.384	34.384	34.384	0.000	0.000
418	G 1.4	34.484	34.484	34.484	0.000	0.000
419	G 4	28.935	28.935	28.935	0.000	0.000
420	G 1.5	33.224	33.224	33.224	0.000	0.000
421	G 5.1	39.689	39.689	39.689	0.000	0.000
422	G 5.2	35.421	35.421	35.421	0.000	0.000
423	G 5.3	37.670	37.670	37.670	0.000	0.000
424	G 2	46.264	46.264	46.264	0.000	0.000
425	G 1.6	37.344	37.344	37.344	0.000	0.000
426	G 1.6.1	41.057	41.057	41.057	0.000	0.000
427	G 1.1 (süd)	42.638	42.638	42.638	0.000	0.000
428	G 1.1 (nord)	38.520	38.520	38.520	0.000	0.000
429	G 1.7 (ost)	36.101	36.101	36.101	0.000	0.000
430	G 1.7 (west)	28.770	28.770	28.770	0.000	0.000
431	G 3 (ost)	41.778	41.778	41.778	0.000	0.000
432	G 3 (west)	38.629	38.629	38.629	0.000	0.000

Nr.	S_c_h_a_l_l_q_u_e_l_l_e	Pegel(t)	Pegel(n)	Pegel(s)	Reflex_%	Minderung
433	G 6	33.859	33.859	33.859	0.000	0.000
434	G 7	40.645	40.645	40.645	0.000	0.000
435	G 8 (ost)	0.000	0.000	0.000	0.000	0.000
436	G 8 (west)	0.000	0.000	0.000	0.000	0.000
437	G 8 (süd)	0.000	0.000	0.000	0.000	0.000
438	G 9	33.710	33.710	33.710	0.000	0.000
439	**Gesamtpegel tags 54.1 dB(A) nachts 54.1 dB(A) sonder 54.1 dB(A)**					
440	.....					
441						
442						
443	.....					
444	**7 X:305.15 Y:366.67 H:178.30 Nutzung:**					
445	.....					
446	G 1.1.1	0.000	0.000	0.000	0.000	0.000
447	G 1.1.2	0.000	0.000	0.000	0.000	0.000
448	G 1.1.3	43.744	43.744	43.744	0.000	0.000
449	G 1.2	47.154	47.154	47.154	0.000	0.000
450	G 1.3 (nord)	46.777	46.777	46.777	0.000	0.000
451	G 1.3 (süd)	39.020	39.020	39.020	0.000	0.000
452	G 1.4	38.739	38.739	38.739	0.000	0.000
453	G 4	32.316	32.316	32.316	0.000	0.000
454	G 1.5	35.998	35.998	35.998	0.000	0.000
455	G 5.1	42.046	42.046	42.046	0.000	0.000
456	G 5.2	36.784	36.784	36.784	0.000	0.000
457	G 5.3	38.182	38.182	38.182	0.000	0.000
458	G 2	47.148	47.148	47.148	0.000	0.000
459	G 1.6	39.441	39.441	39.441	0.000	0.000
460	G 1.6.1	42.617	42.617	42.617	0.000	0.000
461	G 1.1 (süd)	43.106	43.106	43.106	0.000	0.000
462	G 1.1 (nord)	38.893	38.893	38.893	0.000	0.000
463	G 1.7 (ost)	36.448	36.448	36.448	0.000	0.000
464	G 1.7 (west)	29.073	29.073	29.073	0.000	0.000
465	G 3 (ost)	42.276	42.276	42.276	0.000	0.000
466	G 3 (west)	38.786	38.786	38.786	0.000	0.000
467	G 6	35.886	35.886	35.886	0.000	0.000
468	G 7	41.011	41.011	41.011	0.000	0.000
469	G 8 (ost)	0.000	0.000	0.000	0.000	0.000
470	G 8 (west)	0.000	0.000	0.000	0.000	0.000
471	G 8 (süd)	0.000	0.000	0.000	0.000	0.000
472	G 9	33.567	33.567	33.567	0.000	0.000
473	**Gesamtpegel tags 55.1 dB(A) nachts 55.1 dB(A) sonder 55.1 dB(A)**					
474	.....					
475						
476						
477	.....					
478	**8 X:391.82 Y:398.62 H:170.00 Nutzung:**					
479	.....					
480	G 1.1.1	33.929	33.929	33.929	0.000	0.000
481	G 1.1.2	36.518	36.518	36.518	0.000	0.000
482	G 1.1.3	39.060	39.060	39.060	7.258	0.000
483	G 1.2	41.952	41.952	41.952	0.000	0.000
484	G 1.3 (nord)	44.698	44.698	44.698	0.000	0.000
485	G 1.3 (süd)	39.725	39.725	39.725	0.000	0.000
486	G 1.4	38.807	38.807	38.807	0.000	0.000

Nr.	S_c_h_a_l_l_q_u_e_l_l_e	Pegel(t)	Pegel(n)	Pegel(s)	Reflex_%	Minderung
487	G 4	31.603	31.603	31.603	0.000	0.000
488	G 1.5	34.903	34.903	34.903	0.000	0.000
489	G 5.1	38.799	38.799	38.799	0.000	0.000
490	G 5.2	35.997	35.997	35.997	0.000	0.000
491	G 5.3	37.620	37.620	37.620	0.000	0.000
492	G 2	42.330	42.330	42.330	1.921	0.000
493	G 1.6	36.889	36.889	36.889	0.000	0.000
494	G 1.6.1	37.499	37.499	37.499	0.000	0.000
495	G 1.1 (süd)	39.522	39.522	39.522	8.162	0.000
496	G 1.1 (nord)	40.252	40.252	40.252	0.000	0.000
497	G 1.7 (ost)	36.668	36.668	36.668	0.000	0.000
498	G 1.7 (west)	29.116	29.116	29.116	0.000	0.000
499	G 3 (ost)	39.413	39.413	39.413	7.295	0.000
500	G 3 (west)	37.118	37.118	37.118	4.476	0.000
501	G 6	30.981	30.981	30.981	0.000	0.000
502	G 7	38.197	38.197	38.197	2.849	0.000
503	G 8 (ost)	40.195	40.195	40.195	0.000	0.000
504	G 8 (west)	33.283	33.283	33.283	0.000	0.000
505	G 8 (süd)	38.456	38.456	38.456	0.000	0.000
506	G 9	38.419	38.419	38.419	0.000	0.000

507 **Gesamtpegel tags 53.0 dB(A) nachts 53.0 dB(A) sonder 53.0 dB(A)**

508 .....

509

510

511 .....

512 **8 X:391.82 Y:398.62 H:172.80 Nutzung:**

513 .....

514	G 1.1.1	35.264	35.264	35.264	0.000	0.000
515	G 1.1.2	37.157	37.157	37.157	0.000	0.000
516	G 1.1.3	39.243	39.243	39.243	7.471	0.000
517	G 1.2	42.882	42.882	42.882	0.000	0.000
518	G 1.3 (nord)	45.314	45.314	45.314	0.000	0.000
519	G 1.3 (süd)	40.165	40.165	40.165	0.000	0.000
520	G 1.4	39.386	39.386	39.386	0.000	0.000
521	G 4	32.280	32.280	32.280	0.000	0.000
522	G 1.5	35.455	35.455	35.455	0.000	0.000
523	G 5.1	40.850	40.850	40.850	0.000	0.000
524	G 5.2	36.371	36.371	36.371	0.000	0.000
525	G 5.3	37.757	37.757	37.757	0.000	0.000
526	G 2	44.406	44.406	44.406	1.180	0.000
527	G 1.6	38.199	38.199	38.199	0.000	0.000
528	G 1.6.1	40.361	40.361	40.361	0.000	0.000
529	G 1.1 (süd)	39.540	39.540	39.540	8.232	0.000
530	G 1.1 (nord)	40.478	40.478	40.478	0.000	0.000
531	G 1.7 (ost)	36.730	36.730	36.730	0.000	0.000
532	G 1.7 (west)	29.054	29.054	29.054	0.000	0.000
533	G 3 (ost)	40.151	40.151	40.151	6.266	0.000
534	G 3 (west)	37.226	37.226	37.226	4.396	0.000
535	G 6	34.063	34.063	34.063	0.000	0.000
536	G 7	39.342	39.342	39.342	2.524	0.000
537	G 8 (ost)	40.805	40.805	40.805	0.000	0.000
538	G 8 (west)	35.134	35.134	35.134	0.000	0.000
539	G 8 (süd)	38.861	38.861	38.861	0.000	0.000
540	G 9	39.102	39.102	39.102	0.000	0.000

Nr.	Schallquelle	Pegel(t)	Pegel(n)	Pegel(s)	Reflex_%	Minderung
541	Gesamtpegel tags 53.9 dB(A) nachts 53.9 dB(A) sonder 53.9 dB(A)					
542	.....					
543						
544						
545	.....					
546	9 X:654.77 Y:222.31 H:175.50 Nutzung:					
547	.....					
548	G 1.1.1	29.314	29.314	29.314	0.000	0.000
549	G 1.1.2	29.805	29.805	29.805	0.000	0.000
550	G 1.1.3	31.510	31.510	31.510	0.000	0.000
551	G 1.2	36.618	36.618	36.618	0.000	0.000
552	G 1.3 (nord)	41.092	41.092	41.092	0.000	0.000
553	G 1.3 (süd)	40.236	40.236	40.236	0.000	0.000
554	G 1.4	42.426	42.426	42.426	0.000	0.000
555	G 4	35.511	35.511	35.511	0.000	0.000
556	G 1.5	36.786	36.786	36.786	0.000	0.000
557	G 5.1	41.957	41.957	41.957	0.000	0.000
558	G 5.2	38.444	38.444	38.444	0.000	0.000
559	G 5.3	38.552	38.552	38.552	0.000	0.000
560	G 2	42.117	42.117	42.117	0.000	0.000
561	G 1.6	37.510	37.510	37.510	0.000	0.000
562	G 1.6.1	37.296	37.296	37.296	0.000	0.000
563	G 1.1 (süd)	34.048	34.048	34.048	0.000	0.000
564	G 1.1 (nord)	34.205	34.205	34.205	0.000	0.000
565	G 1.7 (ost)	32.676	32.676	32.676	0.000	0.000
566	G 1.7 (west)	25.922	25.922	25.922	0.000	0.000
567	G 3 (ost)	37.394	37.394	37.394	0.000	0.000
568	G 3 (west)	34.615	34.615	34.615	0.000	0.000
569	G 6	34.370	34.370	34.370	0.000	0.000
570	G 7	37.781	37.781	37.781	0.858	0.000
571	G 8 (ost)	36.183	36.183	36.183	3.151	0.000
572	G 8 (west)	32.425	32.425	32.425	0.000	0.000
573	G 8 (süd)	35.071	35.071	35.071	0.000	0.000
574	G 9	37.342	37.342	37.342	0.000	0.000
575	Gesamtpegel tags 51.9 dB(A) nachts 51.9 dB(A) sonder 51.9 dB(A)					
576	.....					
577						
578						
579	.....					
580	9 X:654.77 Y:222.31 H:178.30 Nutzung:					
581	.....					
582	G 1.1.1	29.479	29.479	29.479	0.000	0.000
583	G 1.1.2	30.026	30.026	30.026	0.000	0.000
584	G 1.1.3	31.619	31.619	31.619	0.000	0.000
585	G 1.2	36.776	36.776	36.776	0.000	0.000
586	G 1.3 (nord)	41.273	41.273	41.273	0.000	0.000
587	G 1.3 (süd)	40.432	40.432	40.432	0.000	0.000
588	G 1.4	42.623	42.623	42.623	0.000	0.000
589	G 4	35.673	35.673	35.673	0.000	0.000
590	G 1.5	36.940	36.940	36.940	0.000	0.000
591	G 5.1	42.080	42.080	42.080	0.000	0.000
592	G 5.2	38.584	38.584	38.584	0.000	0.000
593	G 5.3	38.794	38.794	38.794	0.000	0.000
594	G 2	42.236	42.236	42.236	0.000	0.000

Nr.	S_c_h_a_l_l_q_u_e_l_l_e	Pegel(t)	Pegel(n)	Pegel(s)	Reflex_%	Minderung
595	G 1.6	37.667	37.667	37.667	0.000	0.000
596	G 1.6.1	37.456	37.456	37.456	0.000	0.000
597	G 1.1 (süd)	34.295	34.295	34.295	0.000	0.000
598	G 1.1 (nord)	34.408	34.408	34.408	0.000	0.000
599	G 1.7 (ost)	32.815	32.815	32.815	0.000	0.000
600	G 1.7 (west)	26.023	26.023	26.023	0.000	0.000
601	G 3 (ost)	37.505	37.505	37.505	0.000	0.000
602	G 3 (west)	34.689	34.689	34.689	0.000	0.000
603	G 6	34.466	34.466	34.466	0.000	0.000
604	G 7	37.831	37.831	37.831	0.000	0.000
605	G 8 (ost)	36.418	36.418	36.418	3.029	0.000
606	G 8 (west)	32.530	32.530	32.530	0.000	0.000
607	G 8 (süd)	35.271	35.271	35.271	0.000	0.000
608	G 9	37.430	37.430	37.430	0.000	0.000

609 **Gesamtpegel tags 52.0 dB(A) nachts 52.0 dB(A) sonder 52.0 dB(A)**

610 .....

611

612

613 .....

614 **10 X:684.03 Y:173.34 H:180.50 Nutzung:**

615 .....

616	G 1.1.1	30.619	30.619	30.619	40.702	0.000
617	G 1.1.2	31.390	31.390	31.390	40.465	0.000
618	G 1.1.3	33.106	33.106	33.106	40.693	0.000
619	G 1.2	38.298	38.298	38.298	40.568	0.000
620	G 1.3 (nord)	42.198	42.198	42.198	38.321	0.000
621	G 1.3 (süd)	39.653	39.653	39.653	0.000	0.000
622	G 1.4	42.652	42.652	42.652	0.000	0.000
623	G 4	36.099	36.099	36.099	0.000	0.000
624	G 1.5	36.895	36.895	36.895	0.000	0.000
625	G 5.1	42.116	42.116	42.116	0.000	0.000
626	G 5.2	38.647	38.647	38.647	0.000	0.000
627	G 5.3	39.314	39.314	39.314	0.000	0.000
628	G 2	41.840	41.840	41.840	2.336	0.000
629	G 1.6	37.113	37.113	37.113	0.000	0.000
630	G 1.6.1	37.706	37.706	37.706	21.601	0.000
631	G 1.1 (süd)	35.458	35.458	35.458	33.302	0.000
632	G 1.1 (nord)	36.295	36.295	36.295	40.907	0.000
633	G 1.7 (ost)	32.623	32.623	32.623	2.195	0.000
634	G 1.7 (west)	25.852	25.852	25.852	0.000	0.000
635	G 3 (ost)	37.116	37.116	37.116	0.000	0.000
636	G 3 (west)	34.346	34.346	34.346	0.000	0.000
637	G 6	34.458	34.458	34.458	0.000	0.000
638	G 7	37.728	37.728	37.728	0.000	0.000
639	G 8 (ost)	38.005	38.005	38.005	39.184	0.000
640	G 8 (west)	34.765	34.765	34.765	42.629	0.000
641	G 8 (süd)	35.612	35.612	35.612	14.750	0.000
642	G 9	37.386	37.386	37.386	5.110	0.000

643 **Gesamtpegel tags 52.3 dB(A) nachts 52.3 dB(A) sonder 52.3 dB(A)**

644 .....

645

646

647 .....

648 **10 X:684.03 Y:173.34 H:183.30 Nutzung:**

Nr.	S_c_h_a_l_l_q_u_e_l_l_e	Pegel(t)	Pegel(n)	Pegel(s)	Reflex_%	Minderung
649	.....					
650	G 1.1.1	28.627	28.627	28.627	0.000	0.000
651	G 1.1.2	29.122	29.122	29.122	0.000	0.000
652	G 1.1.3	31.004	31.004	31.004	0.000	0.000
653	G 1.2	36.182	36.182	36.182	0.000	0.000
654	G 1.3 (nord)	40.258	40.258	40.258	0.000	0.000
655	G 1.3 (süd)	39.832	39.832	39.832	0.000	0.000
656	G 1.4	42.847	42.847	42.847	0.000	0.000
657	G 4	36.265	36.265	36.265	0.000	0.000
658	G 1.5	37.046	37.046	37.046	0.000	0.000
659	G 5.1	42.238	42.238	42.238	0.000	0.000
660	G 5.2	38.795	38.795	38.795	0.000	0.000
661	G 5.3	39.538	39.538	39.538	0.000	0.000
662	G 2	41.849	41.849	41.849	0.000	0.000
663	G 1.6	37.260	37.260	37.260	0.000	0.000
664	G 1.6.1	36.791	36.791	36.791	0.000	0.000
665	G 1.1 (süd)	33.796	33.796	33.796	0.000	0.000
666	G 1.1 (nord)	34.174	34.174	34.174	0.000	0.000
667	G 1.7 (ost)	32.604	32.604	32.604	0.000	0.000
668	G 1.7 (west)	25.922	25.922	25.922	0.000	0.000
669	G 3 (ost)	37.202	37.202	37.202	0.000	0.000
670	G 3 (west)	34.418	34.418	34.418	0.000	0.000
671	G 6	34.553	34.553	34.553	0.000	0.000
672	G 7	37.804	37.804	37.804	0.000	0.000
673	G 8 (ost)	36.045	36.045	36.045	2.514	0.000
674	G 8 (west)	32.507	32.507	32.507	2.833	0.000
675	G 8 (süd)	34.997	34.997	34.997	0.000	0.000
676	G 9	37.261	37.261	37.261	0.000	0.000

677 **Gesamtpegel tags 51.8 dB(A) nachts 51.8 dB(A) sonder 51.8 dB(A)**

678 .....

679

680

Schallquelle -> Name der Teilschallquelle die durch Kommentare mit Schrägstrich "S" in Straße/Schiene/Quellen angefordert wurden.
Pegel(t) -> Teilpegel im Zeitbereich tags in dB
Pegel(n) -> Teilpegel im Zeitbereich nachts in dB
Pegel(s) -> Teilpegel im Zeitbereich Sonder in dB
Reflex_% -> Anteil des reflektierten Schalls am Gesamtpegel in %
Minderung -> Übetrag der Minderung aus der Teilquellmaske in dB

Nr.	Schallquelle	Pegel(t)	Pegel(n)	Pegel(s)	Reflex_%	Minderung
1	Lärmkontingentierung für WA.....					
2	1 X:-76.38 Y:475.92 H:188.50 Nutzung:					
3	.....					
4	G 1.1.1	0.000	0.000	0.000	0.000	5.000
5	G 1.1.2	0.000	0.000	0.000	0.000	5.000
6	G 1.1.3	0.000	0.000	0.000	0.000	3.000
7	G 1.2	0.000	0.000	0.000	0.000	2.000
8	G 1.3 (nördlich)	0.000	0.000	0.000	0.000	0.000
9	G 1.3 (südlich)	0.000	0.000	0.000	0.000	0.000
10	G 1.4	0.000	0.000	0.000	0.000	0.000
11	G 4	0.000	0.000	0.000	0.000	0.000
12	G 1.5	0.000	0.000	0.000	0.000	0.000
13	G 5.1	0.000	0.000	0.000	0.000	5.000
14	G 5.2	0.000	0.000	0.000	0.000	0.000
15	G 5.3	0.000	0.000	0.000	0.000	0.000
16	G 2	0.000	0.000	0.000	0.000	5.000
17	G 1.6	0.000	0.000	0.000	0.000	5.000
18	G 1.6.1	0.000	0.000	0.000	0.000	0.000
19	G 1.1 (südlich)	0.000	0.000	0.000	0.000	5.000
20	G 1.1 (nördlich)	0.000	0.000	0.000	0.000	3.000
21	G 1.7 (östlich)	35.142	35.142	35.142	0.000	5.000
22	G 1.7 (westlich)	37.912	37.912	37.912	0.000	5.000
23	G 3 (östlich)	33.186	33.186	33.186	0.000	5.000
24	G 3 (westlich)	44.984	44.984	44.984	3.382	5.000
25	G 6	0.000	0.000	0.000	0.000	0.000
26	G 7	47.796	47.796	47.796	25.149	5.000
27	G 8 (ost)	49.013	49.013	49.013	20.545	10.000
28	G 8 (west)	43.185	43.185	43.185	14.292	5.000
29	G 8 (südlich)	48.516	48.516	48.516	35.839	5.000
30	G 9	54.374	54.374	54.374	34.923	5.000
31	Gesamtpegel tags 51.9 dB(A) nachts 51.9 dB(A) sonder 51.9 dB(A)					
32	.....					
33						
34						
35	.....					
36	1 X:-76.38 Y:475.92 H:191.30 Nutzung:					
37	.....					
38	G 1.1.1	0.000	0.000	0.000	0.000	5.000
39	G 1.1.2	0.000	0.000	0.000	0.000	5.000
40	G 1.1.3	0.000	0.000	0.000	0.000	3.000
41	G 1.2	0.000	0.000	0.000	0.000	2.000
42	G 1.3 (nördlich)	0.000	0.000	0.000	0.000	0.000
43	G 1.3 (südlich)	0.000	0.000	0.000	0.000	0.000
44	G 1.4	0.000	0.000	0.000	0.000	0.000
45	G 4	0.000	0.000	0.000	0.000	0.000
46	G 1.5	0.000	0.000	0.000	0.000	0.000
47	G 5.1	0.000	0.000	0.000	0.000	5.000
48	G 5.2	0.000	0.000	0.000	0.000	0.000
49	G 5.3	0.000	0.000	0.000	0.000	0.000
50	G 2	0.000	0.000	0.000	0.000	5.000
51	G 1.6	0.000	0.000	0.000	0.000	5.000
52	G 1.6.1	0.000	0.000	0.000	0.000	0.000
53	G 1.1 (südlich)	0.000	0.000	0.000	0.000	5.000
54	G 1.1 (nördlich)	0.000	0.000	0.000	0.000	3.000

Nr.	Schallquelle	Pegel(t)	Pegel(n)	Pegel(s)	Reflex_%	Minderung
55	G 1.7 (östlich)	36.449	36.449	36.449	0.000	5.000
56	G 1.7 (westlich)	38.059	38.059	38.059	0.000	5.000
57	G 3 (östlich)	34.886	34.886	34.886	0.000	5.000
58	G 3 (westlich)	45.139	45.139	45.139	0.000	5.000
59	G 6	0.000	0.000	0.000	0.000	0.000
60	G 7	47.416	47.416	47.416	0.000	5.000
61	G 8 (ost)	48.384	48.384	48.384	0.000	10.000
62	G 8 (west)	42.825	42.825	42.825	0.000	5.000
63	G 8 (südlich)	46.978	46.978	46.978	0.000	5.000
64	G 9	53.739	53.739	53.739	0.000	5.000
65	**Gesamtpegel tags 51.3 dB(A) nachts 51.3 dB(A) sonder 51.3 dB(A)**					
66	.....					
67						
68						
69	.....					
70	**2 X:-43.87 Y:425.77 H:190.50 Nutzung:**					
71	.....					
72	G 1.1.1	36.433	36.433	36.433	7.155	5.000
73	G 1.1.2	29.751	29.751	29.751	6.727	5.000
74	G 1.1.3	33.345	33.345	33.345	5.653	3.000
75	G 1.2	35.857	35.857	35.857	0.000	2.000
76	G 1.3 (nördlich)	28.710	28.710	28.710	4.626	0.000
77	G 1.3 (südlich)	32.156	32.156	32.156	4.877	0.000
78	G 1.4	33.000	33.000	33.000	0.000	0.000
79	G 4	27.216	27.216	27.216	0.000	0.000
80	G 1.5	35.376	35.376	35.376	0.000	0.000
81	G 5.1	43.400	43.400	43.400	0.000	5.000
82	G 5.2	38.165	38.165	38.165	0.000	0.000
83	G 5.3	39.888	39.888	39.888	0.000	0.000
84	G 2	42.574	42.574	42.574	0.000	5.000
85	G 1.6	37.557	37.557	37.557	0.000	5.000
86	G 1.6.1	34.498	34.498	34.498	1.921	0.000
87	G 1.1 (südlich)	39.304	39.304	39.304	0.000	5.000
88	G 1.1 (nördlich)	41.432	41.432	41.432	0.000	3.000
89	G 1.7 (östlich)	41.761	41.761	41.761	0.000	5.000
90	G 1.7 (westlich)	39.836	39.836	39.836	0.000	5.000
91	G 3 (östlich)	42.269	42.269	42.269	0.000	5.000
92	G 3 (westlich)	46.690	46.690	46.690	0.000	5.000
93	G 6	39.223	39.223	39.223	0.000	0.000
94	G 7	48.436	48.436	48.436	0.000	5.000
95	G 8 (ost)	52.789	52.789	52.789	0.482	10.000
96	G 8 (west)	42.914	42.914	42.914	0.000	5.000
97	G 8 (südlich)	48.652	48.652	48.652	0.000	5.000
98	G 9	54.946	54.946	54.946	0.000	5.000
99	**Gesamtpegel tags 54.2 dB(A) nachts 54.2 dB(A) sonder 54.2 dB(A)**					
100	.....					
101						
102						
103	.....					
104	**2 X:-43.87 Y:425.77 H:193.30 Nutzung:**					
105	.....					
106	G 1.1.1	36.737	36.737	36.737	7.087	5.000
107	G 1.1.2	30.736	30.736	30.736	5.632	5.000
108	G 1.1.3	33.722	33.722	33.722	3.016	3.000

Nr.	S_c_h_a_l_l_q_u_e_l_l_e	Pegel(t)	Pegel(n)	Pegel(s)	Reflex_%	Minderung
109	G 1.2	36.113	36.113	36.113	0.000	2.000
110	G 1.3 (nördlich)	29.928	29.928	29.928	0.000	0.000
111	G 1.3 (südlich)	32.233	32.233	32.233	0.000	0.000
112	G 1.4	33.037	33.037	33.037	0.000	0.000
113	G 4	27.217	27.217	27.217	0.000	0.000
114	G 1.5	35.368	35.368	35.368	0.000	0.000
115	G 5.1	43.392	43.392	43.392	0.000	5.000
116	G 5.2	38.154	38.154	38.154	0.000	0.000
117	G 5.3	40.285	40.285	40.285	0.000	0.000
118	G 2	42.720	42.720	42.720	0.000	5.000
119	G 1.6	37.604	37.604	37.604	0.000	5.000
120	G 1.6.1	34.489	34.489	34.489	0.000	0.000
121	G 1.1 (südlich)	39.476	39.476	39.476	0.000	5.000
122	G 1.1 (nördlich)	41.661	41.661	41.661	0.000	3.000
123	G 1.7 (östlich)	41.962	41.962	41.962	0.000	5.000
124	G 1.7 (westlich)	40.012	40.012	40.012	0.000	5.000
125	G 3 (östlich)	42.435	42.435	42.435	0.000	5.000
126	G 3 (westlich)	46.826	46.826	46.826	0.000	5.000
127	G 6	39.347	39.347	39.347	0.000	0.000
128	G 7	49.355	49.355	49.355	0.000	5.000
129	G 8 (ost)	53.239	53.239	53.239	0.457	10.000
130	G 8 (west)	43.183	43.183	43.183	0.000	5.000
131	G 8 (südlich)	48.870	48.870	48.870	0.000	5.000
132	G 9	55.335	55.335	55.335	0.000	5.000

133 **Gesamtpegel tags 54.5 dB(A) nachts 54.5 dB(A) sonder 54.5 dB(A)**

134 .....

135

136

137 .....

138 **3 X:24.66 Y:395.95 H:187.00 Nutzung:**

139 .....

140	G 1.1.1	41.782	41.782	41.782	6.457	5.000
141	G 1.1.2	35.369	35.369	35.369	0.000	5.000
142	G 1.1.3	36.935	36.935	36.935	0.000	3.000
143	G 1.2	39.346	39.346	39.346	0.000	2.000
144	G 1.3 (nördlich)	37.314	37.314	37.314	0.000	0.000
145	G 1.3 (südlich)	33.556	33.556	33.556	0.000	0.000
146	G 1.4	33.822	33.822	33.822	0.000	0.000
147	G 4	28.462	28.462	28.462	0.000	0.000
148	G 1.5	36.769	36.769	36.769	0.000	0.000
149	G 5.1	44.752	44.752	44.752	0.000	5.000
150	G 5.2	39.380	39.380	39.380	0.000	0.000
151	G 5.3	40.741	40.741	40.741	0.000	0.000
152	G 2	44.538	44.538	44.538	0.000	5.000
153	G 1.6	39.091	39.091	39.091	0.000	5.000
154	G 1.6.1	36.160	36.160	36.160	0.000	0.000
155	G 1.1 (südlich)	41.972	41.972	41.972	0.000	5.000
156	G 1.1 (nördlich)	45.058	45.058	45.058	0.000	3.000
157	G 1.7 (östlich)	43.617	43.617	43.617	0.000	5.000
158	G 1.7 (westlich)	40.771	40.771	40.771	0.000	5.000
159	G 3 (östlich)	43.761	43.761	43.761	0.000	5.000
160	G 3 (westlich)	47.384	47.384	47.384	0.000	5.000
161	G 6	40.319	40.319	40.319	0.000	0.000
162	G 7	47.791	47.791	47.791	0.000	5.000

Nr.	S c h a l l q u e l l e	Pegel(t)	Pegel(n)	Pegel(s)	Reflex_%	Minderung
163	G 8 (ost)	54.410	54.410	54.410	0.670	10.000
164	G 8 (west)	40.290	40.290	40.290	0.000	5.000
165	G 8 (südlich)	48.195	48.195	48.195	0.000	5.000
166	G 9	53.383	53.383	53.383	0.000	5.000
167	**Gesamtpegel tags 54.5 dB(A) nachts 54.5 dB(A) sonder 54.5 dB(A)**					
168	.....					
169						
170						
171	.....					
172	**3 X:24.66 Y:395.95 H:189.80 Nutzung:**					
173	.....					
174	G 1.1.1	42.348	42.348	42.348	6.282	5.000
175	G 1.1.2	35.838	35.838	35.838	0.000	5.000
176	G 1.1.3	37.191	37.191	37.191	0.000	3.000
177	G 1.2	39.714	39.714	39.714	0.000	2.000
178	G 1.3 (nördlich)	37.393	37.393	37.393	0.000	0.000
179	G 1.3 (südlich)	33.829	33.829	33.829	0.000	0.000
180	G 1.4	34.364	34.364	34.364	0.000	0.000
181	G 4	28.480	28.480	28.480	0.000	0.000
182	G 1.5	36.798	36.798	36.798	0.000	0.000
183	G 5.1	44.763	44.763	44.763	0.000	5.000
184	G 5.2	39.348	39.348	39.348	0.000	0.000
185	G 5.3	41.040	41.040	41.040	0.000	0.000
186	G 2	44.751	44.751	44.751	0.000	5.000
187	G 1.6	39.240	39.240	39.240	0.000	5.000
188	G 1.6.1	36.433	36.433	36.433	0.000	0.000
189	G 1.1 (südlich)	42.254	42.254	42.254	0.000	5.000
190	G 1.1 (nördlich)	45.412	45.412	45.412	0.000	3.000
191	G 1.7 (östlich)	43.868	43.868	43.868	0.000	5.000
192	G 1.7 (westlich)	40.968	40.968	40.968	0.000	5.000
193	G 3 (östlich)	44.042	44.042	44.042	0.000	5.000
194	G 3 (westlich)	47.579	47.579	47.579	0.000	5.000
195	G 6	40.435	40.435	40.435	0.000	0.000
196	G 7	48.562	48.562	48.562	0.000	5.000
197	G 8 (ost)	54.964	54.964	54.964	0.000	10.000
198	G 8 (west)	40.752	40.752	40.752	0.000	5.000
199	G 8 (südlich)	48.461	48.461	48.461	0.000	5.000
200	G 9	54.026	54.026	54.026	0.000	5.000
201	**Gesamtpegel tags 54.9 dB(A) nachts 54.9 dB(A) sonder 54.9 dB(A)**					
202	.....					
203						
204						
205	.....					
206	**4 X:77.24 Y:408.06 H:183.00 Nutzung:**					
207	.....					
208	G 1.1.1	42.918	42.918	42.918	2.026	5.000
209	G 1.1.2	38.185	38.185	38.185	0.000	5.000
210	G 1.1.3	38.809	38.809	38.809	0.000	3.000
211	G 1.2	40.752	40.752	40.752	0.000	2.000
212	G 1.3 (nördlich)	38.340	38.340	38.340	0.000	0.000
213	G 1.3 (südlich)	34.173	34.173	34.173	0.000	0.000
214	G 1.4	34.833	34.833	34.833	0.000	0.000
215	G 4	28.948	28.948	28.948	0.000	0.000
216	G 1.5	37.250	37.250	37.250	0.000	0.000

Nr.	S_c_h_a_l_l_q_u_e_l_l_e	Pegel(t)	Pegel(n)	Pegel(s)	Reflex_%	Minderung
217	G 5.1	44.435	44.435	44.435	0.000	5.000
218	G 5.2	39.537	39.537	39.537	0.000	0.000
219	G 5.3	40.952	40.952	40.952	0.000	0.000
220	G 2	44.728	44.728	44.728	0.000	5.000
221	G 1.6	39.945	39.945	39.945	0.000	5.000
222	G 1.6.1	37.244	37.244	37.244	0.000	0.000
223	G 1.1 (südlich)	42.326	42.326	42.326	0.000	5.000
224	G 1.1 (nördlich)	45.191	45.191	45.191	2.698	3.000
225	G 1.7 (östlich)	43.268	43.268	43.268	5.725	5.000
226	G 1.7 (westlich)	39.810	39.810	39.810	0.000	5.000
227	G 3 (östlich)	43.352	43.352	43.352	0.000	5.000
228	G 3 (westlich)	46.676	46.676	46.676	6.008	5.000
229	G 6	39.654	39.654	39.654	0.000	0.000
230	G 7	47.323	47.323	47.323	4.894	5.000
231	G 8 (ost)	51.449	51.449	51.449	0.247	10.000
232	G 8 (west)	31.621	31.621	31.621	60.222	5.000
233	G 8 (südlich)	45.864	45.864	45.864	0.000	5.000
234	G 9	49.635	49.635	49.635	0.113	5.000

235 **Gesamtpegel tags 53.5 dB(A) nachts 53.5 dB(A) sonder 53.5 dB(A)**

236 .....

237

238

239 .....

240 **4 X:77.24 Y:408.06 H:185.80 Nutzung:**

241 .....

242	G 1.1.1	43.574	43.574	43.574	1.954	5.000
243	G 1.1.2	38.582	38.582	38.582	0.000	5.000
244	G 1.1.3	39.094	39.094	39.094	0.000	3.000
245	G 1.2	40.986	40.986	40.986	0.000	2.000
246	G 1.3 (nördlich)	38.495	38.495	38.495	0.000	0.000
247	G 1.3 (südlich)	34.493	34.493	34.493	0.000	0.000
248	G 1.4	34.975	34.975	34.975	0.000	0.000
249	G 4	29.004	29.004	29.004	0.000	0.000
250	G 1.5	37.375	37.375	37.375	0.000	0.000
251	G 5.1	45.090	45.090	45.090	0.000	5.000
252	G 5.2	39.692	39.692	39.692	0.000	0.000
253	G 5.3	41.135	41.135	41.135	0.000	0.000
254	G 2	45.108	45.108	45.108	0.000	5.000
255	G 1.6	39.979	39.979	39.979	0.000	5.000
256	G 1.6.1	37.384	37.384	37.384	0.000	0.000
257	G 1.1 (südlich)	42.622	42.622	42.622	0.000	5.000
258	G 1.1 (nördlich)	45.835	45.835	45.835	2.551	3.000
259	G 1.7 (östlich)	43.248	43.248	43.248	0.000	5.000
260	G 1.7 (westlich)	39.990	39.990	39.990	0.000	5.000
261	G 3 (östlich)	43.618	43.618	43.618	0.000	5.000
262	G 3 (westlich)	46.659	46.659	46.659	0.000	5.000
263	G 6	40.349	40.349	40.349	0.000	0.000
264	G 7	47.266	47.266	47.266	0.000	5.000
265	G 8 (ost)	51.916	51.916	51.916	0.000	10.000
266	G 8 (west)	28.565	28.565	28.565	13.962	5.000
267	G 8 (südlich)	46.308	46.308	46.308	0.000	5.000
268	G 9	50.087	50.087	50.087	0.186	5.000

269 **Gesamtpegel tags 53.8 dB(A) nachts 53.8 dB(A) sonder 53.8 dB(A)**

270 .....

Nr.	Schallquelle	Pegel(t)	Pegel(n)	Pegel(s)	Reflex_%	Minderung
271						
272						
273	.....					
274	5 X:135.88 Y:391.19 H:182.50 Nutzung:					
275	.....					
276	G 1.1.1	45.303	45.303	45.303	5.695	5.000
277	G 1.1.2	42.726	42.726	42.726	0.000	5.000
278	G 1.1.3	42.233	42.233	42.233	0.000	3.000
279	G 1.2	43.202	43.202	43.202	0.000	2.000
280	G 1.3 (nördlich)	40.192	40.192	40.192	0.000	0.000
281	G 1.3 (südlich)	35.424	35.424	35.424	0.000	0.000
282	G 1.4	36.047	36.047	36.047	0.000	0.000
283	G 4	30.013	30.013	30.013	0.000	0.000
284	G 1.5	38.445	38.445	38.445	0.000	0.000
285	G 5.1	46.042	46.042	46.042	0.000	5.000
286	G 5.2	40.491	40.491	40.491	0.000	0.000
287	G 5.3	41.728	41.728	41.728	0.000	0.000
288	G 2	46.649	46.649	46.649	3.022	5.000
289	G 1.6	41.376	41.376	41.376	0.000	5.000
290	G 1.6.1	39.044	39.044	39.044	0.000	0.000
291	G 1.1 (südlich)	44.621	44.621	44.621	2.583	5.000
292	G 1.1 (nördlich)	46.554	46.554	46.554	1.173	3.000
293	G 1.7 (östlich)	42.704	42.704	42.704	0.000	5.000
294	G 1.7 (westlich)	39.427	39.427	39.427	0.000	5.000
295	G 3 (östlich)	43.891	43.891	43.891	1.233	5.000
296	G 3 (westlich)	46.186	46.186	46.186	0.000	5.000
297	G 6	41.592	41.592	41.592	12.964	0.000
298	G 7	46.614	46.614	46.614	0.000	5.000
299	G 8 (ost)	50.237	50.237	50.237	0.000	10.000
300	G 8 (west)	36.788	36.788	36.788	4.426	5.000
301	G 8 (südlich)	44.902	44.902	44.902	0.000	5.000
302	G 9	49.361	49.361	49.361	0.966	5.000
303	Gesamtpegel tags 54.3 dB(A) nachts 54.3 dB(A) sonder 54.3 dB(A)					
304	.....					
305						
306						
307	.....					
308	5 X:135.88 Y:391.19 H:185.30 Nutzung:					
309	.....					
310	G 1.1.1	46.113	46.113	46.113	5.622	5.000
311	G 1.1.2	43.383	43.383	43.383	0.000	5.000
312	G 1.1.3	42.645	42.645	42.645	0.000	3.000
313	G 1.2	43.528	43.528	43.528	0.000	2.000
314	G 1.3 (nördlich)	40.419	40.419	40.419	0.000	0.000
315	G 1.3 (südlich)	35.904	35.904	35.904	0.000	0.000
316	G 1.4	36.188	36.188	36.188	0.000	0.000
317	G 4	30.035	30.035	30.035	0.000	0.000
318	G 1.5	38.545	38.545	38.545	0.000	0.000
319	G 5.1	46.104	46.104	46.104	0.000	5.000
320	G 5.2	40.488	40.488	40.488	0.000	0.000
321	G 5.3	41.950	41.950	41.950	0.000	0.000
322	G 2	46.996	46.996	46.996	2.933	5.000
323	G 1.6	41.431	41.431	41.431	0.000	5.000
324	G 1.6.1	39.261	39.261	39.261	0.000	0.000

Nr.	S c h a l l q u e l l e	Pegel(t)	Pegel(n)	Pegel(s)	Reflex_%	Minderung
325	G 1.1 (südlich)	44.924	44.924	44.924	2.576	5.000
326	G 1.1 (nördlich)	47.340	47.340	47.340	1.079	3.000
327	G 1.7 (östlich)	42.966	42.966	42.966	0.000	5.000
328	G 1.7 (westlich)	39.641	39.641	39.641	0.000	5.000
329	G 3 (östlich)	44.151	44.151	44.151	1.163	5.000
330	G 3 (westlich)	46.445	46.445	46.445	0.000	5.000
331	G 6	41.708	41.708	41.708	13.224	0.000
332	G 7	47.340	47.340	47.340	0.000	5.000
333	G 8 (ost)	50.591	50.591	50.591	0.000	10.000
334	G 8 (west)	37.175	37.175	37.175	4.091	5.000
335	G 8 (südlich)	45.246	45.246	45.246	0.000	5.000
336	G 9	49.778	49.778	49.778	1.037	5.000

337 **Gesamtpegel tags 54.7 dB(A) nachts 54.7 dB(A) sonder 54.7 dB(A)**

338 .....

339

340

341 .....

342 **6 X:223.75 Y:368.27 H:176.00 Nutzung:**

343 .....

344	G 1.1.1	27.901	27.901	27.901	0.000	5.000
345	G 1.1.2	42.554	42.554	42.554	0.000	5.000
346	G 1.1.3	46.302	46.302	46.302	14.407	3.000
347	G 1.2	45.993	45.993	45.993	1.096	2.000
348	G 1.3 (nördlich)	41.839	41.839	41.839	0.000	0.000
349	G 1.3 (südlich)	30.532	30.532	30.532	0.000	0.000
350	G 1.4	30.989	30.989	30.989	0.000	0.000
351	G 4	25.160	25.160	25.160	0.000	0.000
352	G 1.5	35.481	35.481	35.481	0.000	0.000
353	G 5.1	42.334	42.334	42.334	0.000	5.000
354	G 5.2	38.425	38.425	38.425	0.000	0.000
355	G 5.3	41.313	41.313	41.313	0.000	0.000
356	G 2	47.210	47.210	47.210	7.657	5.000
357	G 1.6	38.347	38.347	38.347	0.000	5.000
358	G 1.6.1	38.740	38.740	38.740	0.000	0.000
359	G 1.1 (südlich)	45.484	45.484	45.484	15.195	5.000
360	G 1.1 (nördlich)	45.094	45.094	45.094	3.237	3.000
361	G 1.7 (östlich)	41.328	41.328	41.328	0.000	5.000
362	G 1.7 (westlich)	37.944	37.944	37.944	0.000	5.000
363	G 3 (östlich)	44.009	44.009	44.009	20.761	5.000
364	G 3 (westlich)	45.677	45.677	45.677	8.947	5.000
365	G 6	39.111	39.111	39.111	4.302	0.000
366	G 7	46.623	46.623	46.623	14.858	5.000
367	G 8 (ost)	31.562	31.562	31.562	0.000	10.000
368	G 8 (west)	0.000	0.000	0.000	0.000	5.000
369	G 8 (südlich)	35.676	35.676	35.676	0.000	5.000
370	G 9	42.818	42.818	42.818	0.000	5.000

371 **Gesamtpegel tags 53.2 dB(A) nachts 53.2 dB(A) sonder 53.2 dB(A)**

372 .....

373

374

375 .....

376 **6 X:223.75 Y:368.27 H:178.80 Nutzung:**

377 .....

378	G 1.1.1	28.465	28.465	28.465	0.000	5.000

Nr.	S c h a l l q u e l l e	Pegel(t)	Pegel(n)	Pegel(s)	Reflex_%	Minderung
379	G 1.1.2	43.321	43.321	43.321	0.000	5.000
380	G 1.1.3	46.355	46.355	46.355	0.000	3.000
381	G 1.2	46.560	46.560	46.560	0.000	2.000
382	G 1.3 (nördlich)	43.120	43.120	43.120	0.000	0.000
383	G 1.3 (südlich)	33.944	33.944	33.944	0.000	0.000
384	G 1.4	34.280	34.280	34.280	0.000	0.000
385	G 4	28.596	28.596	28.596	0.000	0.000
386	G 1.5	38.156	38.156	38.156	0.000	0.000
387	G 5.1	45.879	45.879	45.879	0.000	5.000
388	G 5.2	41.008	41.008	41.008	0.000	0.000
389	G 5.3	42.671	42.671	42.671	0.000	0.000
390	G 2	47.654	47.654	47.654	0.000	5.000
391	G 1.6	41.291	41.291	41.291	0.000	5.000
392	G 1.6.1	40.437	40.437	40.437	0.000	0.000
393	G 1.1 (südlich)	45.461	45.461	45.461	0.000	5.000
394	G 1.1 (nördlich)	45.411	45.411	45.411	0.000	3.000
395	G 1.7 (östlich)	41.735	41.735	41.735	0.000	5.000
396	G 1.7 (westlich)	38.199	38.199	38.199	0.000	5.000
397	G 3 (östlich)	43.642	43.642	43.642	0.000	5.000
398	G 3 (westlich)	45.451	45.451	45.451	0.000	5.000
399	G 6	41.124	41.124	41.124	0.000	0.000
400	G 7	46.785	46.785	46.785	0.000	5.000
401	G 8 (ost)	31.909	31.909	31.909	0.000	10.000
402	G 8 (west)	0.000	0.000	0.000	0.000	5.000
403	G 8 (südlich)	35.944	35.944	35.944	0.000	5.000
404	G 9	42.867	42.867	42.867	0.000	5.000

405 **Gesamtpegel tags 54.1 dB(A) nachts 54.1 dB(A) sonder 54.1 dB(A)**

406 .....

407

408

409 .....

410 **7 X:305.15 Y:366.67 H:175.50 Nutzung:**

411 .....

412	G 1.1.1	0.000	0.000	0.000	0.000	5.000
413	G 1.1.2	0.000	0.000	0.000	0.000	5.000
414	G 1.1.3	41.158	41.158	41.158	0.000	3.000
415	G 1.2	46.496	46.496	46.496	0.000	2.000
416	G 1.3 (nördlich)	45.125	45.125	45.125	0.000	0.000
417	G 1.3 (südlich)	34.384	34.384	34.384	0.000	0.000
418	G 1.4	34.484	34.484	34.484	0.000	0.000
419	G 4	28.935	28.935	28.935	0.000	0.000
420	G 1.5	38.224	38.224	38.224	0.000	0.000
421	G 5.1	44.689	44.689	44.689	0.000	5.000
422	G 5.2	40.421	40.421	40.421	0.000	0.000
423	G 5.3	42.670	42.670	42.670	0.000	0.000
424	G 2	46.264	46.264	46.264	0.000	5.000
425	G 1.6	42.344	42.344	42.344	0.000	5.000
426	G 1.6.1	41.057	41.057	41.057	0.000	0.000
427	G 1.1 (südlich)	42.638	42.638	42.638	0.000	5.000
428	G 1.1 (nördlich)	36.520	36.520	36.520	0.000	3.000
429	G 1.7 (östlich)	36.101	36.101	36.101	0.000	5.000
430	G 1.7 (westlich)	33.770	33.770	33.770	0.000	5.000
431	G 3 (östlich)	41.778	41.778	41.778	0.000	5.000
432	G 3 (westlich)	43.629	43.629	43.629	0.000	5.000

Nr.	Schallquelle	Pegel(t)	Pegel(n)	Pegel(s)	Reflex_%	Minderung
433	G 6	38.859	38.859	38.859	0.000	0.000
434	G 7	45.645	45.645	45.645	0.000	5.000
435	G 8 (ost)	0.000	0.000	0.000	0.000	10.000
436	G 8 (west)	0.000	0.000	0.000	0.000	5.000
437	G 8 (südlich)	0.000	0.000	0.000	0.000	5.000
438	G 9	38.710	38.710	38.710	0.000	5.000
439	**Gesamtpegel tags 52.9 dB(A) nachts 52.9 dB(A) sonder 52.9 dB(A)**					
440	.....					
441						
442						
443	.....					
444	**7 X:305.15 Y:366.67 H:178.30 Nutzung:**					
445	.....					
446	G 1.1.1	0.000	0.000	0.000	0.000	5.000
447	G 1.1.2	0.000	0.000	0.000	0.000	5.000
448	G 1.1.3	41.744	41.744	41.744	0.000	3.000
449	G 1.2	47.154	47.154	47.154	0.000	2.000
450	G 1.3 (nördlich)	46.777	46.777	46.777	0.000	0.000
451	G 1.3 (südlich)	39.020	39.020	39.020	0.000	0.000
452	G 1.4	38.739	38.739	38.739	0.000	0.000
453	G 4	32.316	32.316	32.316	0.000	0.000
454	G 1.5	40.998	40.998	40.998	0.000	0.000
455	G 5.1	47.046	47.046	47.046	0.000	5.000
456	G 5.2	41.785	41.785	41.785	0.000	0.000
457	G 5.3	43.184	43.184	43.184	0.000	0.000
458	G 2	47.148	47.148	47.148	0.000	5.000
459	G 1.6	44.441	44.441	44.441	0.000	5.000
460	G 1.6.1	42.617	42.617	42.617	0.000	0.000
461	G 1.1 (südlich)	43.106	43.106	43.106	0.000	5.000
462	G 1.1 (nördlich)	36.893	36.893	36.893	0.000	3.000
463	G 1.7 (östlich)	36.448	36.448	36.448	0.000	5.000
464	G 1.7 (westlich)	34.073	34.073	34.073	0.000	5.000
465	G 3 (östlich)	42.276	42.276	42.276	0.000	5.000
466	G 3 (westlich)	43.797	43.797	43.797	0.000	5.000
467	G 6	40.886	40.886	40.886	0.000	0.000
468	G 7	46.012	46.012	46.012	0.000	5.000
469	G 8 (ost)	0.000	0.000	0.000	0.000	10.000
470	G 8 (west)	0.000	0.000	0.000	0.000	5.000
471	G 8 (südlich)	0.000	0.000	0.000	0.000	5.000
472	G 9	38.567	38.567	38.567	0.000	5.000
473	**Gesamtpegel tags 54.2 dB(A) nachts 54.2 dB(A) sonder 54.2 dB(A)**					
474	.....					
475						
476						
477	.....					
478	**8 X:391.82 Y:398.62 H:170.00 Nutzung:**					
479	.....					
480	G 1.1.1	28.929	28.929	28.929	0.000	5.000
481	G 1.1.2	31.518	31.518	31.518	0.000	5.000
482	G 1.1.3	37.060	37.060	37.060	7.258	3.000
483	G 1.2	41.952	41.952	41.952	0.000	2.000
484	G 1.3 (nördlich)	44.700	44.700	44.700	0.000	0.000
485	G 1.3 (südlich)	39.725	39.725	39.725	0.000	0.000
486	G 1.4	38.807	38.807	38.807	0.000	0.000

Nr.	S c h a l l q u e l l e	Pegel(t)	Pegel(n)	Pegel(s)	Reflex_%	Minderung
487	G 4	31.607	31.607	31.607	0.000	0.000
488	G 1.5	39.903	39.903	39.903	0.000	0.000
489	G 5.1	43.800	43.800	43.800	0.000	5.000
490	G 5.2	40.997	40.997	40.997	0.000	0.000
491	G 5.3	42.632	42.632	42.632	0.000	0.000
492	G 2	42.330	42.330	42.330	1.921	5.000
493	G 1.6	41.889	41.889	41.889	0.000	5.000
494	G 1.6.1	37.499	37.499	37.499	0.000	0.000
495	G 1.1 (südlich)	39.522	39.522	39.522	8.162	5.000
496	G 1.1 (nördlich)	38.252	38.252	38.252	0.000	3.000
497	G 1.7 (östlich)	36.668	36.668	36.668	0.000	5.000
498	G 1.7 (westlich)	34.116	34.116	34.116	0.000	5.000
499	G 3 (östlich)	39.413	39.413	39.413	7.295	5.000
500	G 3 (westlich)	42.118	42.118	42.118	4.476	5.000
501	G 6	35.981	35.981	35.981	0.000	0.000
502	G 7	43.199	43.199	43.199	2.848	5.000
503	G 8 (ost)	40.195	40.195	40.195	0.000	10.000
504	G 8 (west)	28.283	28.283	28.283	0.000	5.000
505	G 8 (südlich)	38.456	38.456	38.456	0.000	5.000
506	G 9	43.423	43.423	43.423	0.000	5.000

507 **Gesamtpegel tags 52.1 dB(A) nachts 52.1 dB(A) sonder 52.1 dB(A)**

508 .....

509

510

511 .....

512 **8 X:391.82 Y:398.62 H:172.80 Nutzung:**

513 .....

514	G 1.1.1	30.264	30.264	30.264	0.000	5.000
515	G 1.1.2	32.157	32.157	32.157	0.000	5.000
516	G 1.1.3	37.243	37.243	37.243	7.471	3.000
517	G 1.2	42.882	42.882	42.882	0.000	2.000
518	G 1.3 (nördlich)	46.022	46.022	46.022	0.000	0.000
519	G 1.3 (südlich)	42.128	42.128	42.128	0.000	0.000
520	G 1.4	41.274	41.274	41.274	0.000	0.000
521	G 4	33.796	33.796	33.796	0.000	0.000
522	G 1.5	40.836	40.836	40.836	0.000	0.000
523	G 5.1	45.881	45.881	45.881	0.000	5.000
524	G 5.2	41.376	41.376	41.376	0.000	0.000
525	G 5.3	43.487	43.487	43.487	0.000	0.000
526	G 2	44.406	44.406	44.406	1.180	5.000
527	G 1.6	43.508	43.508	43.508	0.000	5.000
528	G 1.6.1	40.361	40.361	40.361	0.000	0.000
529	G 1.1 (südlich)	39.540	39.540	39.540	8.232	5.000
530	G 1.1 (nördlich)	38.478	38.478	38.478	0.000	3.000
531	G 1.7 (östlich)	36.730	36.730	36.730	0.000	5.000
532	G 1.7 (westlich)	34.054	34.054	34.054	0.000	5.000
533	G 3 (östlich)	40.151	40.151	40.151	6.266	5.000
534	G 3 (westlich)	42.226	42.226	42.226	4.395	5.000
535	G 6	39.063	39.063	39.063	0.000	0.000
536	G 7	44.342	44.342	44.342	2.524	5.000
537	G 8 (ost)	40.805	40.805	40.805	0.000	10.000
538	G 8 (west)	30.134	30.134	30.134	0.000	5.000
539	G 8 (südlich)	38.861	38.861	38.861	0.000	5.000
540	G 9	44.105	44.105	44.105	0.000	5.000

Nr.	S c h a l l q u e l l e	Pegel(t)	Pegel(n)	Pegel(s)	Reflex_%	Minderung
541	**Gesamtpegel tags 53.4 dB(A) nachts 53.4 dB(A) sonder 53.4 dB(A)**					
542	.....					
543						
544						
545	.....					
546	**9 X:654.77 Y:222.31 H:175.50 Nutzung:**					
547	.....					
548	G 1.1.1	24.314	24.314	24.314	0.000	5.000
549	G 1.1.2	24.805	24.805	24.805	0.000	5.000
550	G 1.1.3	29.510	29.510	29.510	0.000	3.000
551	G 1.2	36.929	36.929	36.929	0.000	2.000
552	G 1.3 (nördlich)	42.002	42.002	42.002	0.000	0.000
553	G 1.3 (südlich)	40.236	40.236	40.236	0.000	0.000
554	G 1.4	42.426	42.426	42.426	0.000	0.000
555	G 4	35.511	35.511	35.511	0.000	0.000
556	G 1.5	41.786	41.786	41.786	0.000	0.000
557	G 5.1	46.957	46.957	46.957	0.000	5.000
558	G 5.2	43.444	43.444	43.444	0.000	0.000
559	G 5.3	43.552	43.552	43.552	0.000	0.000
560	G 2	42.218	42.218	42.218	0.000	5.000
561	G 1.6	42.510	42.510	42.510	0.000	5.000
562	G 1.6.1	37.448	37.448	37.448	0.000	0.000
563	G 1.1 (südlich)	34.109	34.109	34.109	0.000	5.000
564	G 1.1 (nördlich)	32.205	32.205	32.205	0.000	3.000
565	G 1.7 (östlich)	32.711	32.711	32.711	0.000	5.000
566	G 1.7 (westlich)	30.974	30.974	30.974	0.000	5.000
567	G 3 (östlich)	37.627	37.627	37.627	0.000	5.000
568	G 3 (westlich)	39.959	39.959	39.959	0.000	5.000
569	G 6	39.370	39.370	39.370	0.000	0.000
570	G 7	42.781	42.781	42.781	0.858	5.000
571	G 8 (ost)	36.206	36.206	36.206	3.263	10.000
572	G 8 (west)	27.425	27.425	27.425	0.000	5.000
573	G 8 (südlich)	35.088	35.088	35.088	0.000	5.000
574	G 9	42.358	42.358	42.358	0.000	5.000
575	**Gesamtpegel tags 52.4 dB(A) nachts 52.4 dB(A) sonder 52.4 dB(A)**					
576	.....					
577						
578						
579	.....					
580	**9 X:654.77 Y:222.31 H:178.30 Nutzung:**					
581	.....					
582	G 1.1.1	24.708	24.708	24.708	0.000	5.000
583	G 1.1.2	25.058	25.058	25.058	0.000	5.000
584	G 1.1.3	29.700	29.700	29.700	0.000	3.000
585	G 1.2	37.189	37.189	37.189	0.000	2.000
586	G 1.3 (nördlich)	42.181	42.181	42.181	0.000	0.000
587	G 1.3 (südlich)	40.432	40.432	40.432	0.000	0.000
588	G 1.4	42.623	42.623	42.623	0.000	0.000
589	G 4	35.673	35.673	35.673	0.000	0.000
590	G 1.5	41.940	41.940	41.940	0.000	0.000
591	G 5.1	47.080	47.080	47.080	0.000	5.000
592	G 5.2	43.584	43.584	43.584	0.000	0.000
593	G 5.3	43.794	43.794	43.794	0.000	0.000
594	G 2	42.337	42.337	42.337	0.000	5.000

Nr.	S c h a l l q u e l l e	Pegel(t)	Pegel(n)	Pegel(s)	Reflex_%	Minderung
595	G 1.6	42.667	42.667	42.667	0.000	5.000
596	G 1.6.1	37.609	37.609	37.609	0.000	0.000
597	G 1.1 (südlich)	34.430	34.430	34.430	0.000	5.000
598	G 1.1 (nördlich)	32.408	32.408	32.408	0.000	3.000
599	G 1.7 (östlich)	32.892	32.892	32.892	0.000	5.000
600	G 1.7 (westlich)	31.091	31.091	31.091	0.000	5.000
601	G 3 (östlich)	37.742	37.742	37.742	0.000	5.000
602	G 3 (westlich)	40.033	40.033	40.033	0.000	5.000
603	G 6	39.466	39.466	39.466	0.000	0.000
604	G 7	42.838	42.838	42.838	0.000	5.000
605	G 8 (ost)	36.470	36.470	36.470	3.116	10.000
606	G 8 (west)	27.530	27.530	27.530	0.000	5.000
607	G 8 (südlich)	35.347	35.347	35.347	0.000	5.000
608	G 9	42.452	42.452	42.452	0.000	5.000

609 **Gesamtpegel tags 52.5 dB(A) nachts 52.5 dB(A) sonder 52.5 dB(A)**

610 .....

611

612

613 .....

614 **10 X:684.03 Y:173.34 H:180.50 Nutzung:**

615 .....

616	G 1.1.1	25.680	25.680	25.680	40.406	5.000
617	G 1.1.2	26.534	26.534	26.534	40.002	5.000
618	G 1.1.3	31.141	31.141	31.141	40.574	3.000
619	G 1.2	38.549	38.549	38.549	40.411	2.000
620	G 1.3 (nördlich)	42.933	42.933	42.933	39.081	0.000
621	G 1.3 (südlich)	39.653	39.653	39.653	0.000	0.000
622	G 1.4	42.652	42.652	42.652	0.000	0.000
623	G 4	36.099	36.099	36.099	0.000	0.000
624	G 1.5	41.895	41.895	41.895	0.000	0.000
625	G 5.1	47.116	47.116	47.116	0.000	5.000
626	G 5.2	43.647	43.647	43.647	0.000	0.000
627	G 5.3	44.314	44.314	44.314	0.000	0.000
628	G 2	41.923	41.923	41.923	2.346	5.000
629	G 1.6	42.113	42.113	42.113	0.000	5.000
630	G 1.6.1	37.829	37.829	37.829	21.802	0.000
631	G 1.1 (südlich)	35.554	35.554	35.554	33.261	5.000
632	G 1.1 (nördlich)	34.354	34.354	34.354	40.894	3.000
633	G 1.7 (östlich)	32.684	32.684	32.684	2.187	5.000
634	G 1.7 (westlich)	30.908	30.908	30.908	0.000	5.000
635	G 3 (östlich)	37.382	37.382	37.382	0.000	5.000
636	G 3 (westlich)	39.732	39.732	39.732	0.000	5.000
637	G 6	39.458	39.458	39.458	0.000	0.000
638	G 7	42.775	42.775	42.775	0.000	5.000
639	G 8 (ost)	38.095	38.095	38.095	39.292	10.000
640	G 8 (west)	29.784	29.784	29.784	42.687	5.000
641	G 8 (südlich)	35.665	35.665	35.665	14.676	5.000
642	G 9	42.438	42.438	42.438	5.051	5.000

643 **Gesamtpegel tags 52.7 dB(A) nachts 52.7 dB(A) sonder 52.7 dB(A)**

644 .....

645

646

647 .....

648 **10 X:684.03 Y:173.34 H:183.30 Nutzung:**

Nr.	S c h a l l q u e l l e	Pegel(t)	Pegel(n)	Pegel(s)	Reflex_%	Minderung
649	.....					
650	G 1.1.1	23.726	23.726	23.726	0.000	5.000
651	G 1.1.2	24.305	24.305	24.305	0.000	5.000
652	G 1.1.3	29.096	29.096	29.096	0.000	3.000
653	G 1.2	36.450	36.450	36.450	0.000	2.000
654	G 1.3 (nördlich)	40.938	40.938	40.938	0.000	0.000
655	G 1.3 (südlich)	39.832	39.832	39.832	0.000	0.000
656	G 1.4	42.847	42.847	42.847	0.000	0.000
657	G 4	36.265	36.265	36.265	0.000	0.000
658	G 1.5	42.046	42.046	42.046	0.000	0.000
659	G 5.1	47.238	47.238	47.238	0.000	5.000
660	G 5.2	43.795	43.795	43.795	0.000	0.000
661	G 5.3	44.538	44.538	44.538	0.000	0.000
662	G 2	41.931	41.931	41.931	0.000	5.000
663	G 1.6	42.260	42.260	42.260	0.000	5.000
664	G 1.6.1	36.906	36.906	36.906	0.000	0.000
665	G 1.1 (südlich)	33.894	33.894	33.894	0.000	5.000
666	G 1.1 (nördlich)	32.300	32.300	32.300	0.000	3.000
667	G 1.7 (östlich)	32.666	32.666	32.666	0.000	5.000
668	G 1.7 (westlich)	30.978	30.978	30.978	0.000	5.000
669	G 3 (östlich)	37.468	37.468	37.468	0.000	5.000
670	G 3 (westlich)	39.804	39.804	39.804	0.000	5.000
671	G 6	39.553	39.553	39.553	0.000	0.000
672	G 7	42.884	42.884	42.884	0.000	5.000
673	G 8 (ost)	36.161	36.161	36.161	2.615	10.000
674	G 8 (west)	27.526	27.526	27.526	2.821	5.000
675	G 8 (südlich)	35.058	35.058	35.058	0.000	5.000
676	G 9	42.345	42.345	42.345	0.000	5.000

677 **Gesamtpegel tags 52.5 dB(A) nachts 52.5 dB(A) sonder 52.5 dB(A)**

678 .....

679

680

Schallquelle -> Name der Teilschallquelle die durch Kommentare mit Schrägstrich "S" in Straße/Schiene/Quellen angefordert wurden.
Pegel(t) -> Teilpegel im Zeitbereich tags in dB
Pegel(n) -> Teilpegel im Zeitbereich nachts in dB
Pegel(s) -> Teilpegel im Zeitbereich Sonder in dB
Reflex_% -> Anteil des reflektierten Schalls am Gesamtpegel in %
Minderung -> Übetrag der Minderung aus der Teilquellmaske in dB